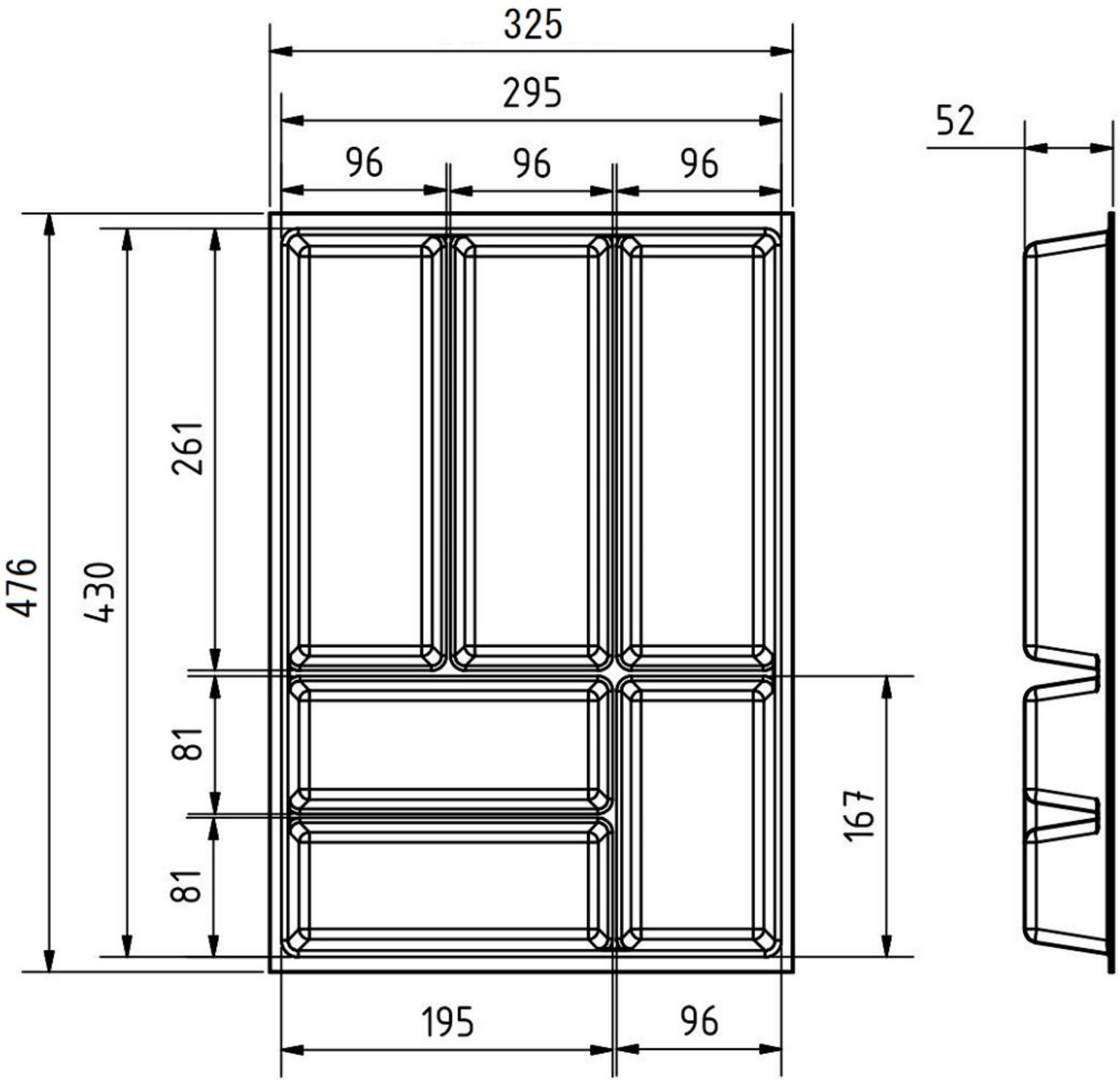
325
295
96
96
96
52
476
430
261
81
81
167
195
96