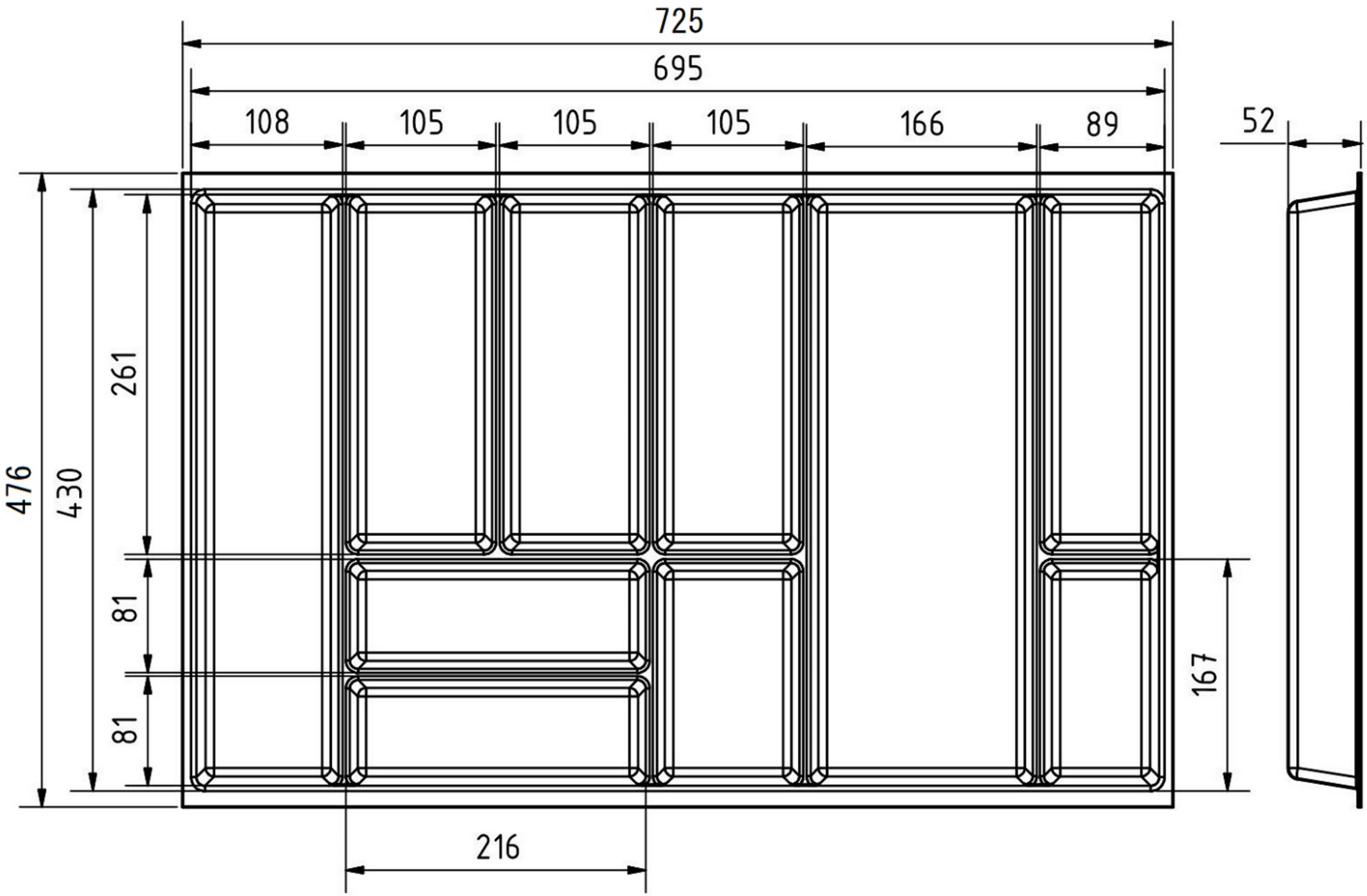
725
695
108
105
105
105
166
89
52
476
430
261
81
81
167
216