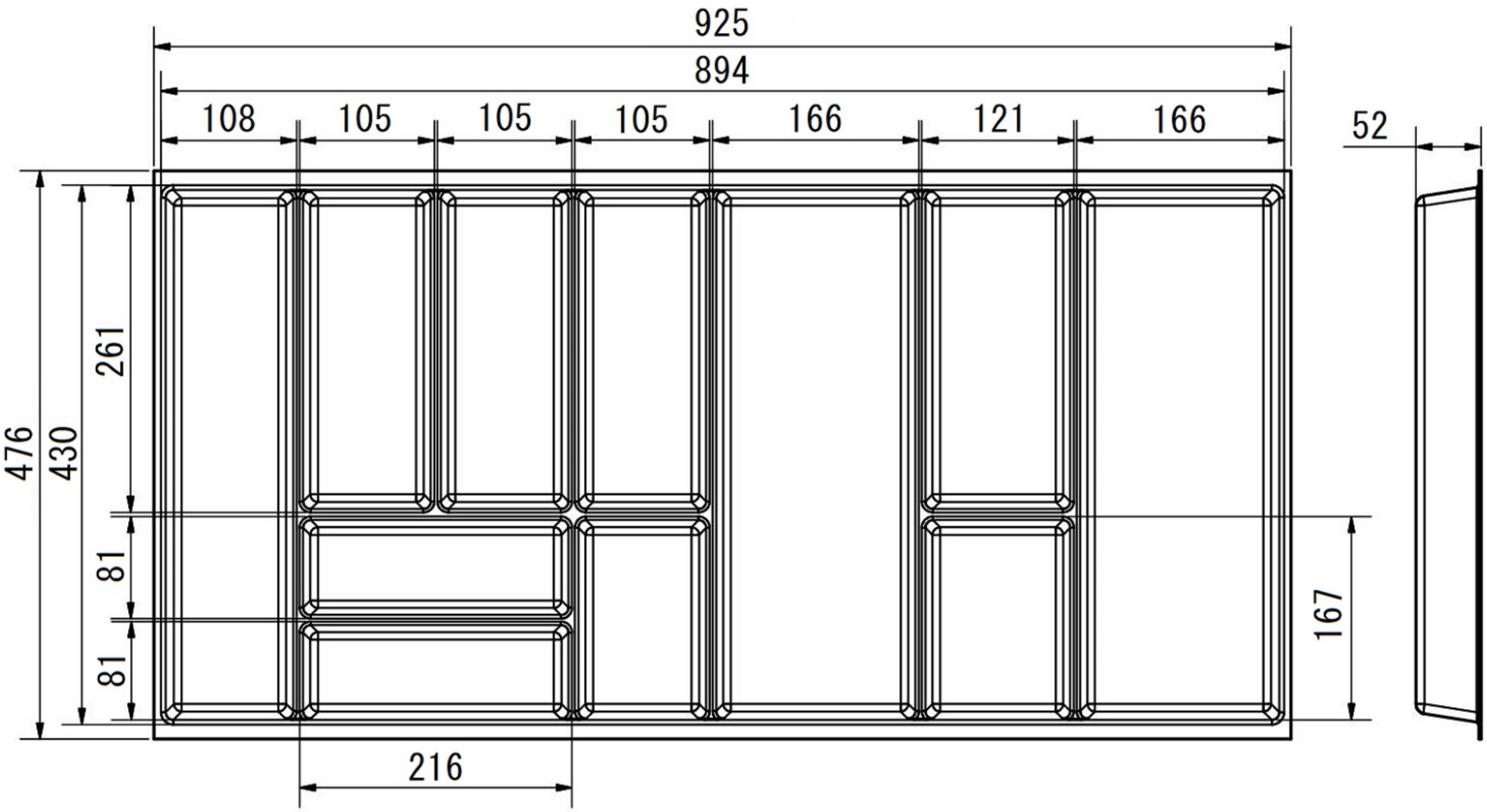
925
894
108
105
105
105
166
121
166
52
476
430
261
81
81
167
216