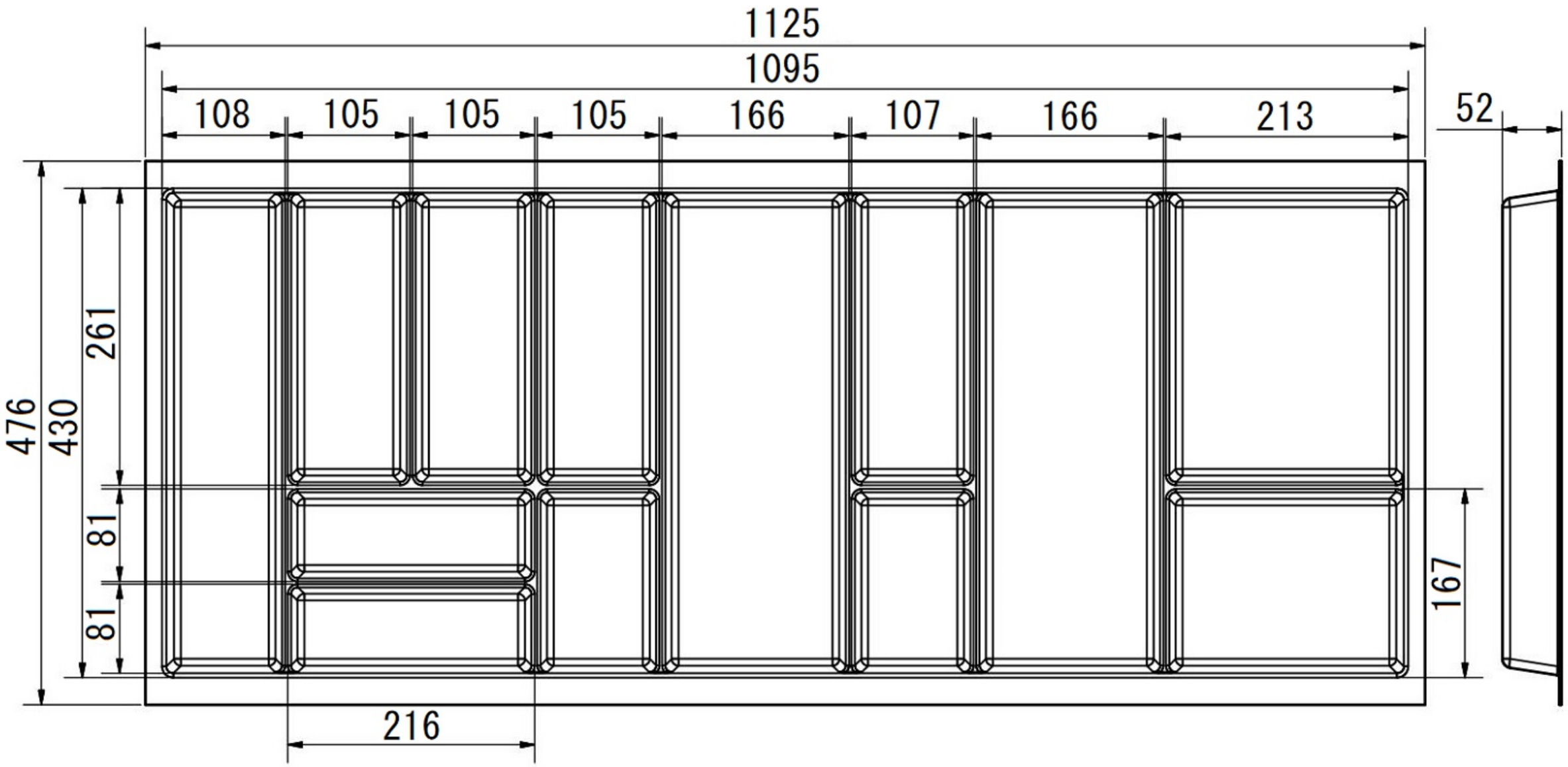
1125
1095
108
105
105
105
166
107
166
213
52
476
430
261
81
81
167
216