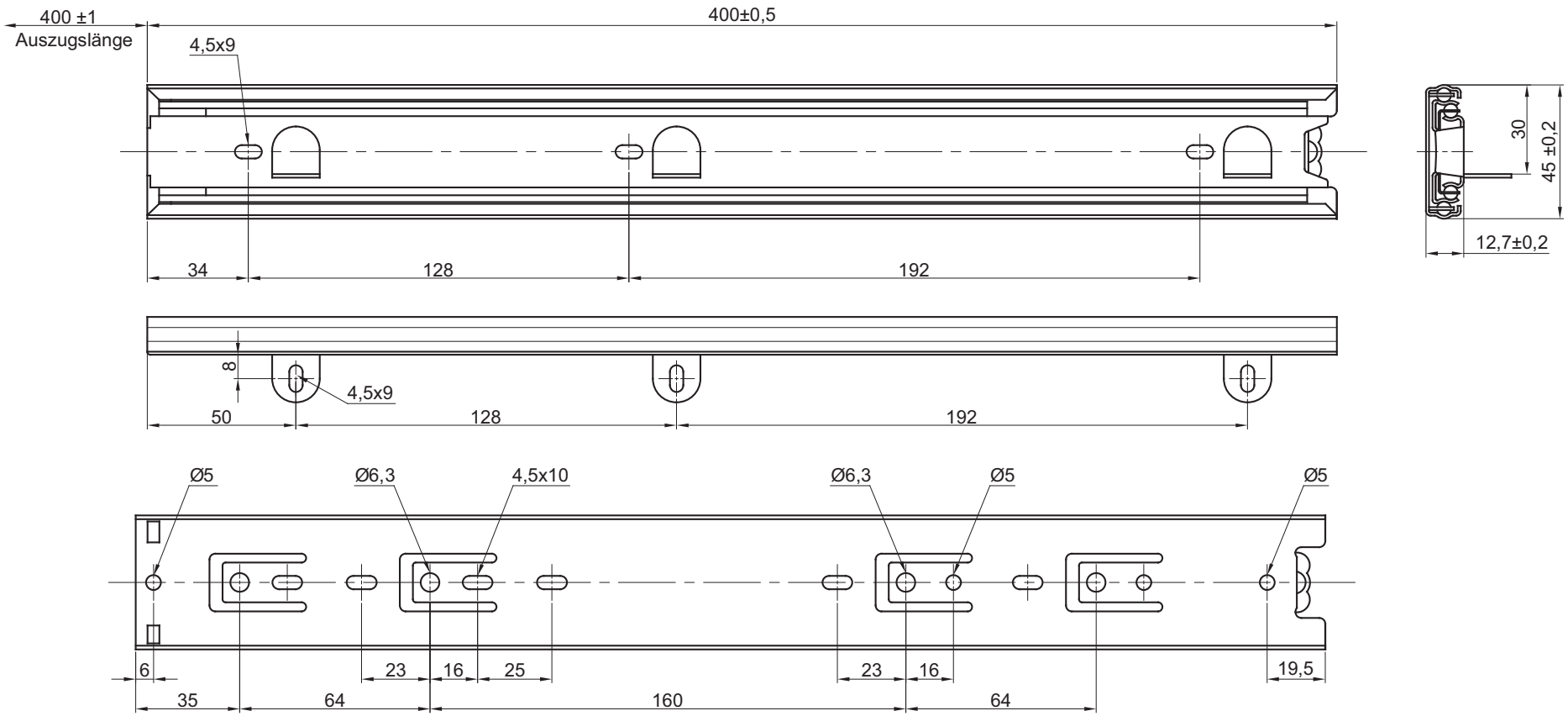

Blatt: Page: 1 / 1	Maßstab: Scale: 1 : 2	Masse: Unit: mm	
Name: BBS with integrated brackets			
Tragkraft: Capacity: 45kg	Länge: Length: 400mm	Höhe: Height: 45mm	
Art.-Nr.: Index: KV4-45-H45-L=400-NF		SAP Nr: 126262	
Material: STAHL / STEEL		Oberfläche: Plating: ZINK / ZINC	
Allgemeintoleranzen: General tolerance: ISO 2768-m			

JUNKER
Junker GmbH
Speckstraße 5
33775 Versmold
Germany
www.junker-tech.com