Für Glastüren

Universalscharniere

SALICE

DEU

Scharnierarm und Topf aus Zinkdruckguß mit matt-vernickelter Oberfläche.
Sie erfordern keine Bohrung für die Befestigung.

Konstante “L” von 0.7 mm: dieser Wert bleibt unverändert auch bei der seitlichen Verstellung des Scharniers.

Orientierungshilfe für die Anzahl der Scharniere in Bezug auf die Abmessung und das Gewicht der Tür.

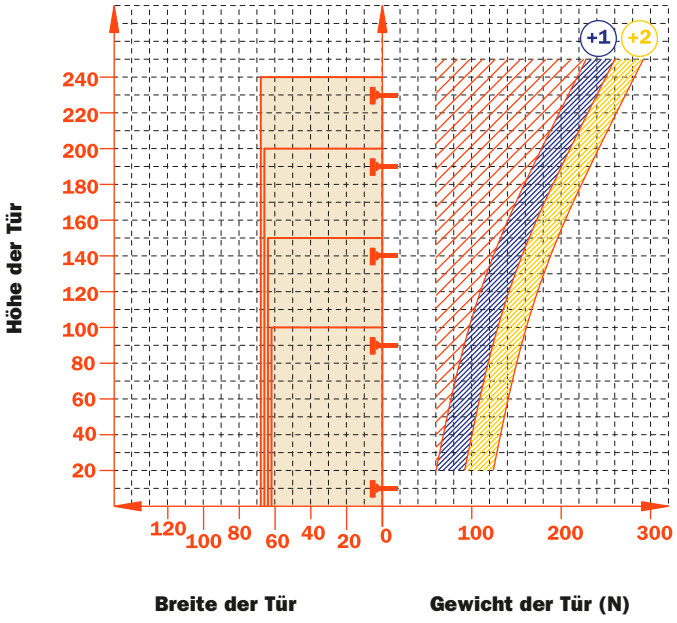

Haftungsausschluß

Die Universalscharniere (CBG) sind für Glas- und Spiegeltüren entwickelt worden. Salice übernimmt keinerlei Verantwortung für jegliche Konsequenzen, die aus dem verwendeten Kleber, angewandten Klebeverfahren oder aus einer falschen Türmontage entstehen.
Es wird empfohlen, Vorab-Tests mit dem gewählten Kleber durchzuführen.
Wenn die Platte mit einer Drehkraft über 160 Nm fest bleibt, kann man den Kleber für geeignet halten.

Abbildung zeigt Ausführung mit integriertem Dämpfer

Verstellungen

Stufenlose seitliche Verstellung von -1.5 mm bis +4.5 mm.
Höhenverstellung ±2 mm.
Tiefenverstellung mit Montageplatten Serie 200 +2.8 mm.
Tiefenverstellung mit Domi Blitz-Montageplatten
von -0.5 bis +2.8 mm.
Gleitschutz-Sicherheitssperrung.

Montageplatten

Symmetrische und asymmetrische Montageplatten Serie 200 aus Stahl oder Zinkdruckguß mit matt-vernickelter Oberfläche.
Schnellmontage bei Domi Blitz-Montageplatten.
Positionierung mit vorbestimmtem Endanschlag bei traditionellen Montageplatten Serie 200.

N.B. : Schraubenzieher Pozidrive Nr. 2 für alle Schrauben verwenden.

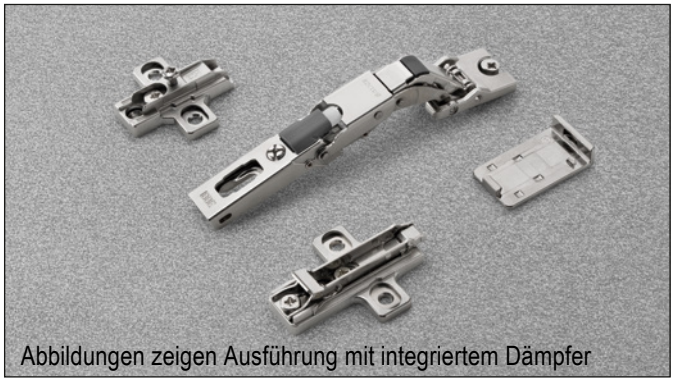

Technische Informationen

Scharniere für Glastüren, die keine Bohrung für die Befestigung erfordern.

Topfabstand (K): von 0 bis 22 mm.
110° Öffnungswinkel. Zur Begrenzung der Scharnieröffnung, siehe Kapitel “Zubehör” auf Seite 14.
Passend für alle traditionellen Montageplatten Serie 200 und alle Domi Blitz-Montageplatten.

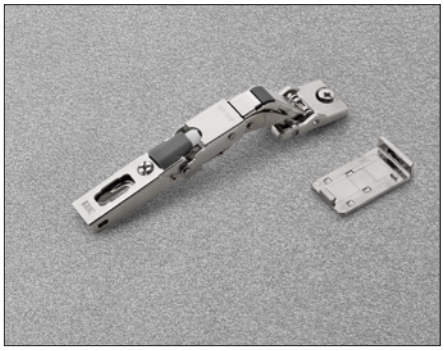

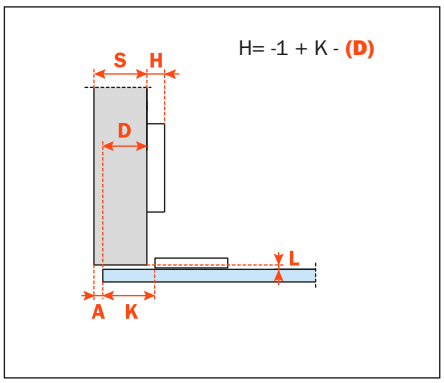

CBG2AE9 = mit integriertem Dämpfer

CBG2AC9 = mit Schließautomatik

CBGQAC9 = mit Push-Öffnung

CBG1AC9 = ohne Schließautomatik

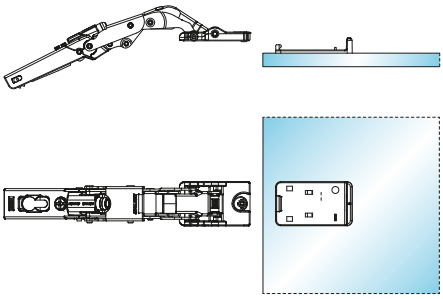

1) Die Platte mit einem speziellen Kleber auf der Glas- oder Spiegeltür befestigen. Es wird empfohlen, das Aufkleben von Firmen, die auf Glasverarbeitung spezialisiert sind, durchführen zu lassen. Für weitere Informationen über den Kleber und seine Anwendung können Sie sich an den Klebehersteller oder Ihren Glastür-Lieferanten wenden.

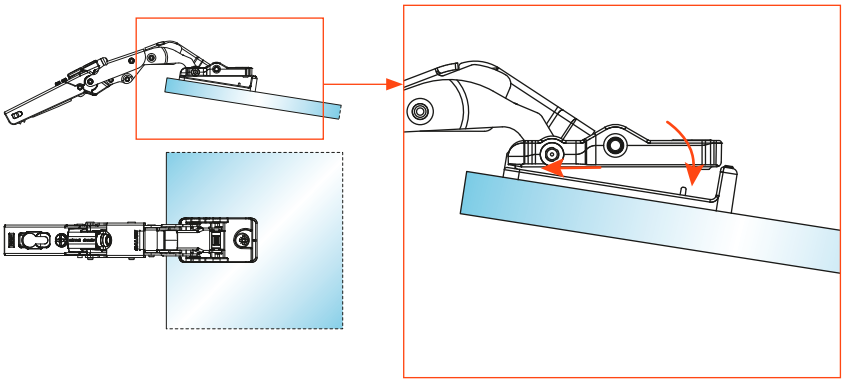

2) Das Scharnier montieren, wenn die Platte gut befestigt ist.

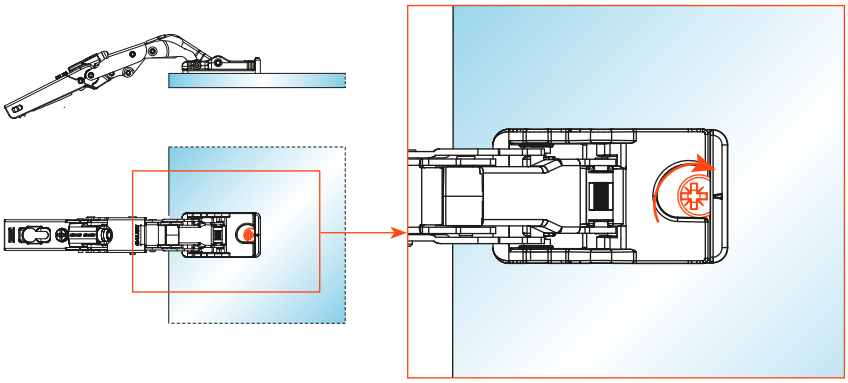

3) Den Befestigungsexzenter drehen.

Universalscharniere - Anwendungen

Glastüren

Aufliegende Tür

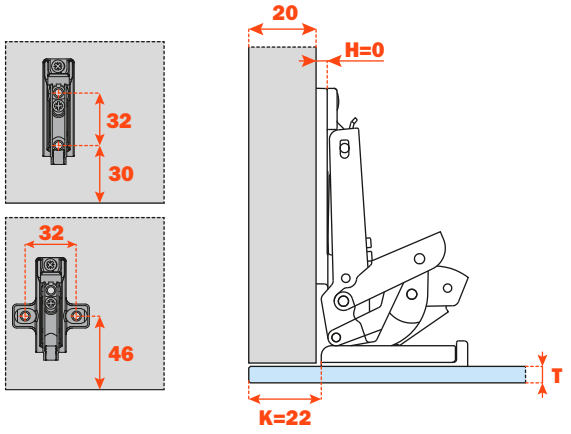

K = 0 - 22

Innenliegende Tür

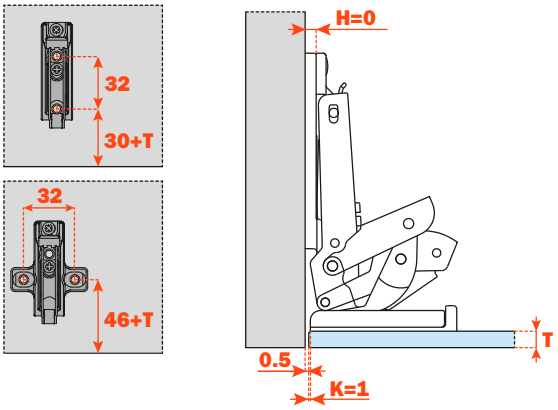

Demontage des Smove.

Es ist möglich, die Scharniere mit integriertem Dämpfer in Scharniere mit Schließautomatik zu verwandeln, indem der Smove durch die Abdeckung ersetzt wird.

Den Smove mit einem Schlitzschraubenzieher anheben.

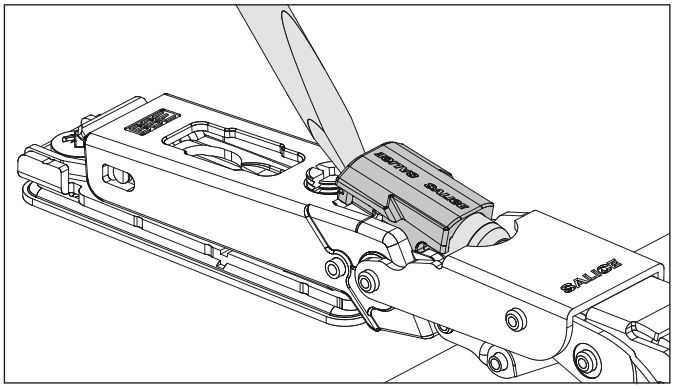

Den Smove entfernen.

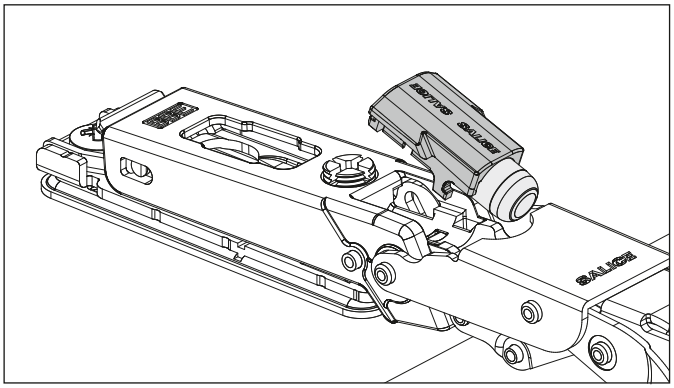

Die Abdeckung von vorne einsetzen.

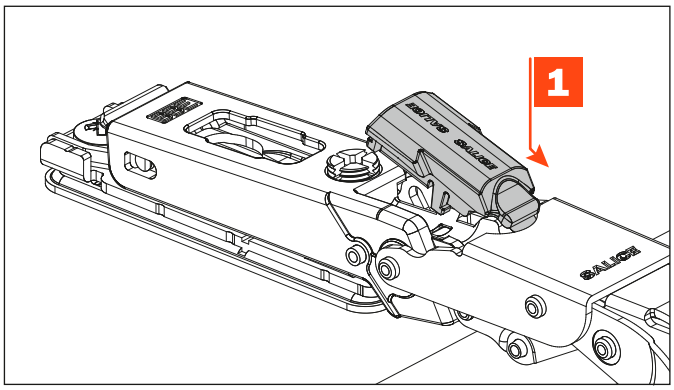

Leicht auf die Rückseite drücken.

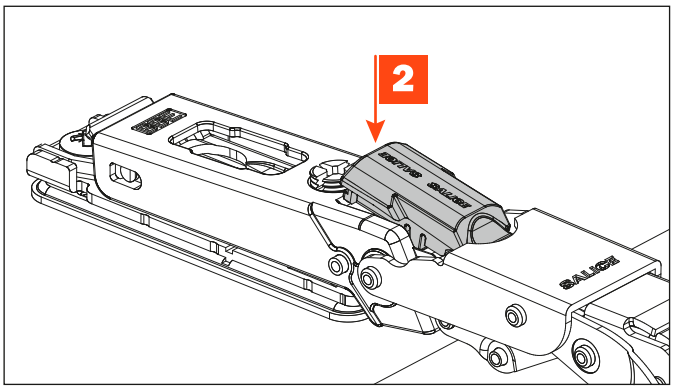

Demontage der Abdeckung.

Es ist möglich, die Scharniere mit Schließautomatik in Scharniere mit integriertem Dämpfer zu verwandeln, indem die Abdeckung durch den Smove ersetzt wird.

Die Abdeckung mit einem Schlitzschraubenzieher anheben.

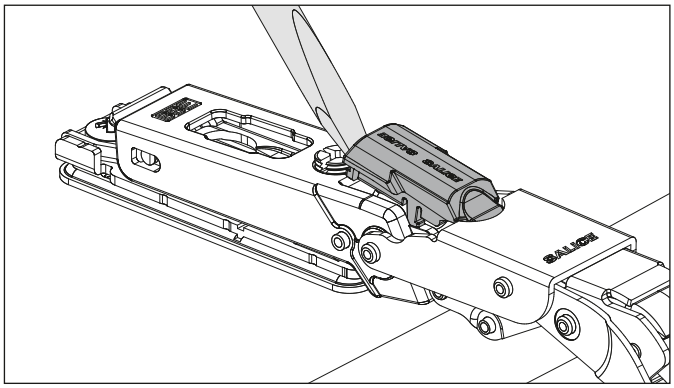

Die Abdeckung entfernen.

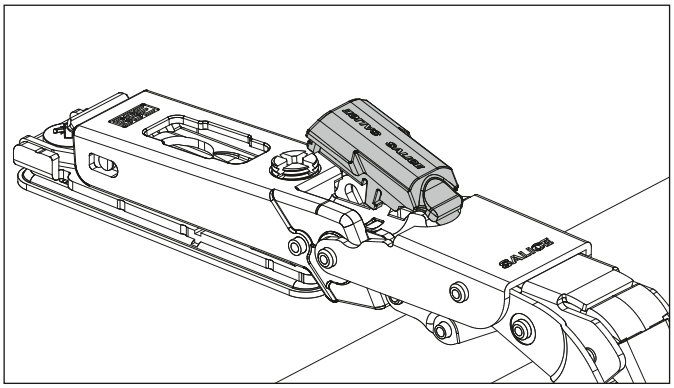

Den Smove von vorne einsetzen.

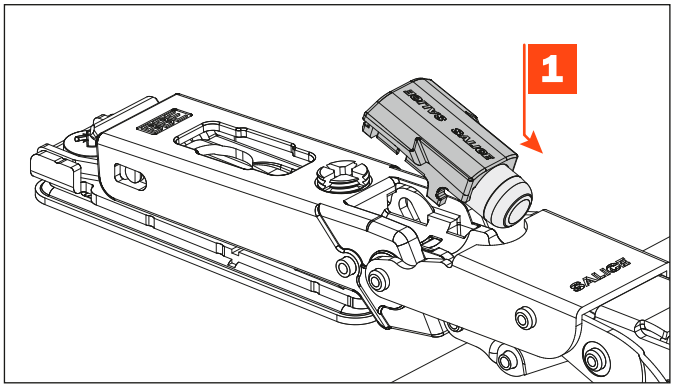
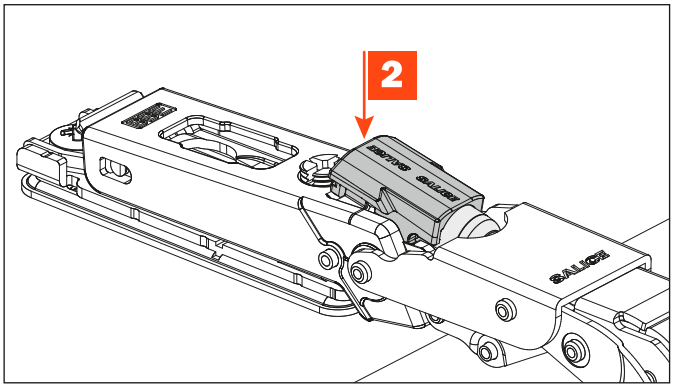
Leicht auf die Rückseite drücken.