Montageanleitung
Installation Manual

LOUNGE-2

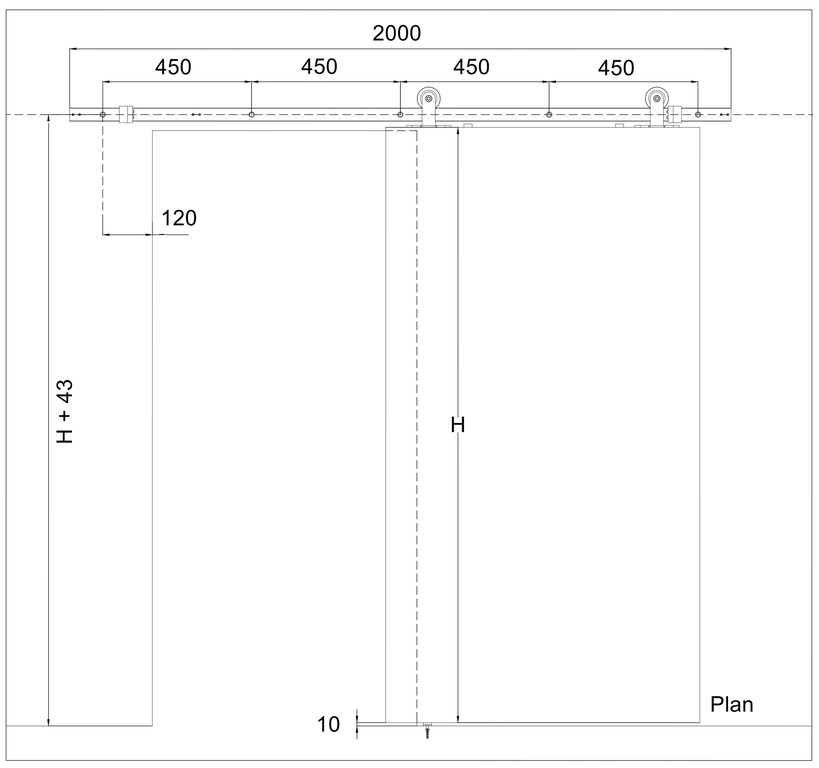

Werkzeug/ Tools

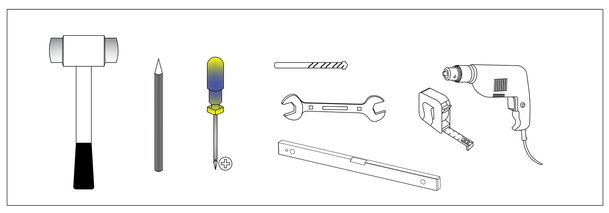

Set Einzelteile/ The whole set

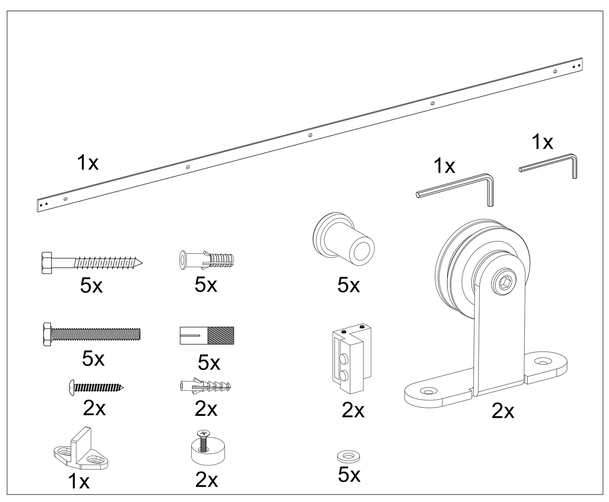

Bohrungen Wand

Drill holes on the wall

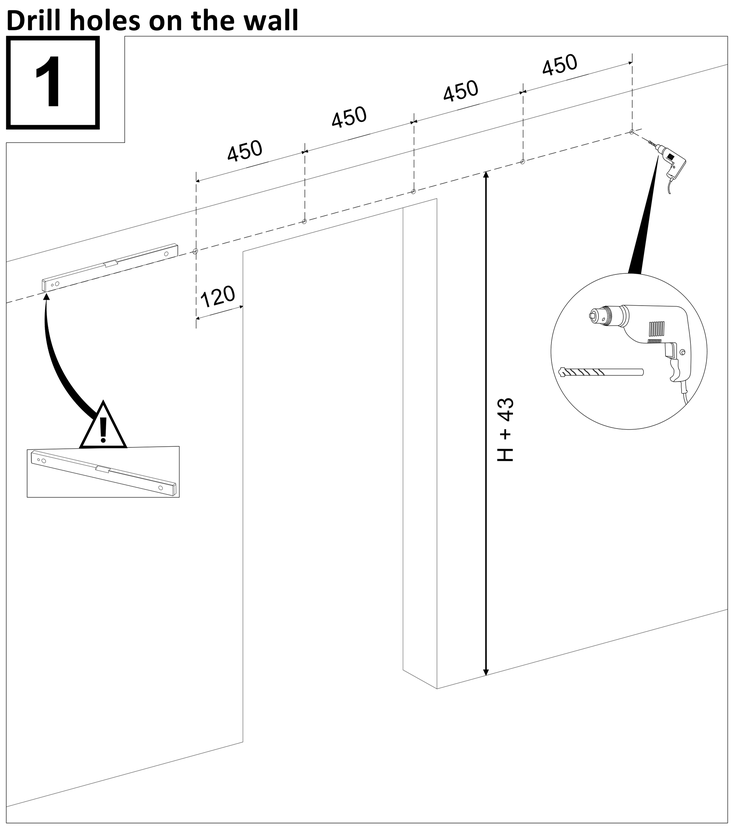

Laufschiene montieren

Install the track

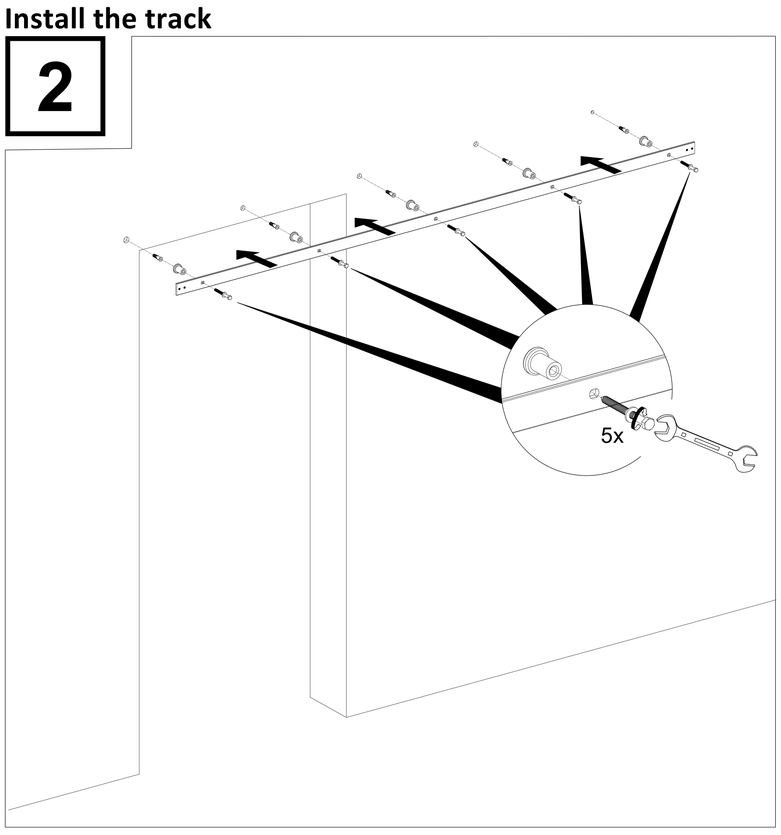

Laufrollen montieren

Fix screw for hanger

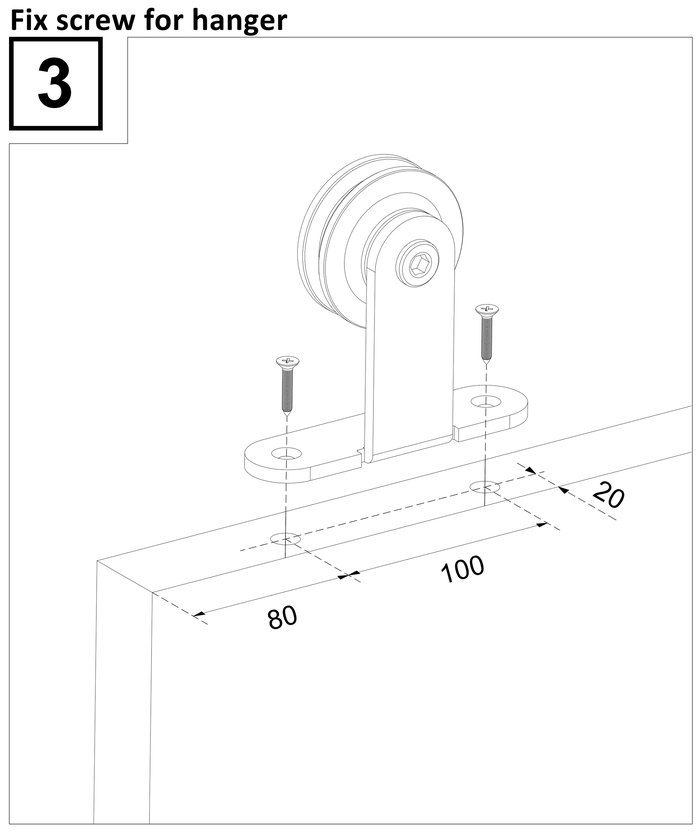

Aushängesicherungen montieren

Install Anti-jumper

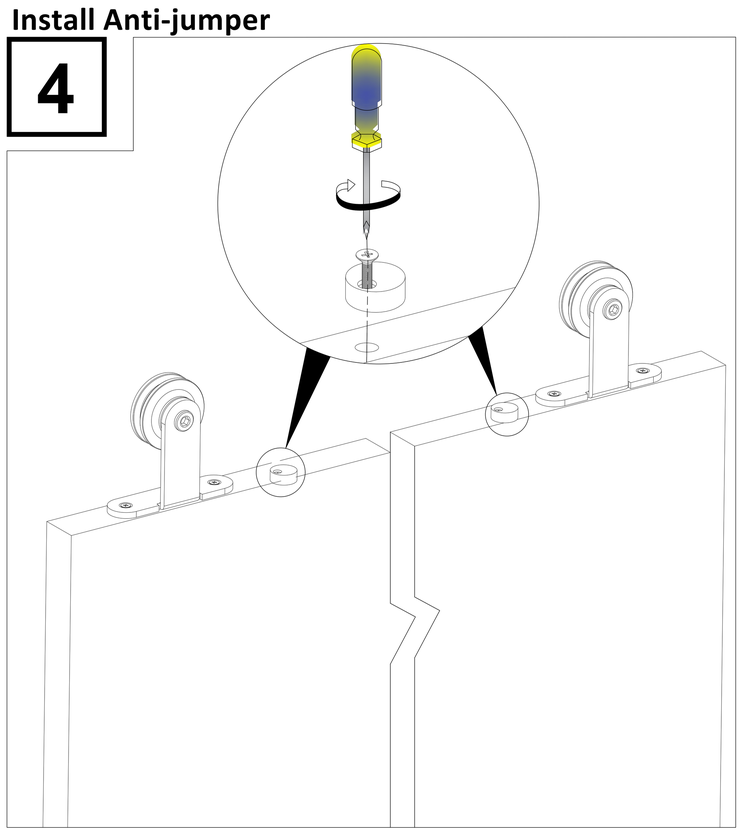

Tür einhängen und sichern

Install door & fix Anti-jumper

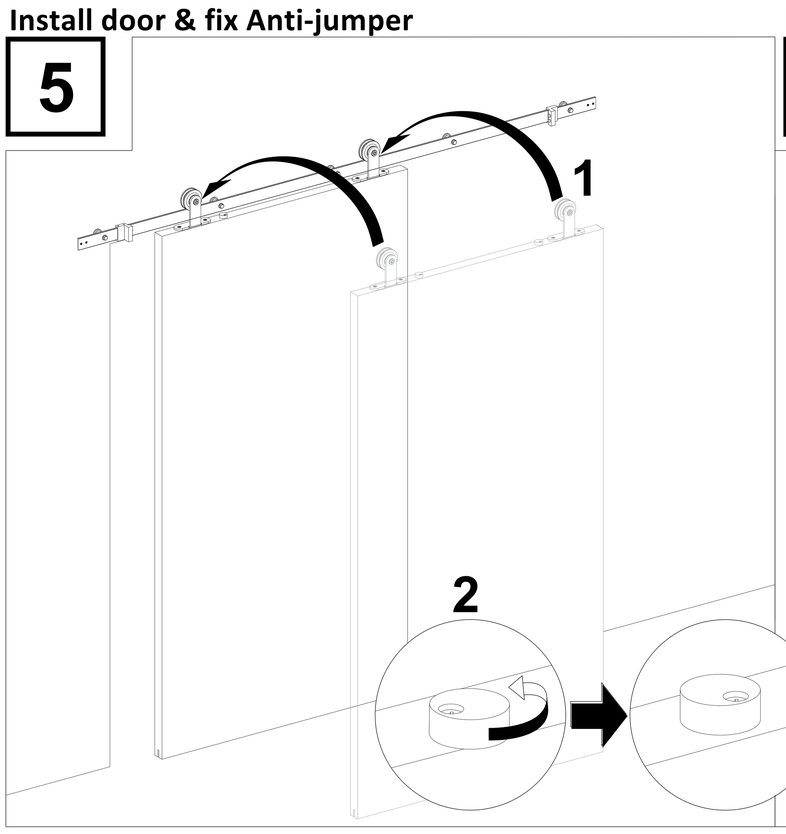

Untere Führung montieren

Install floor guide

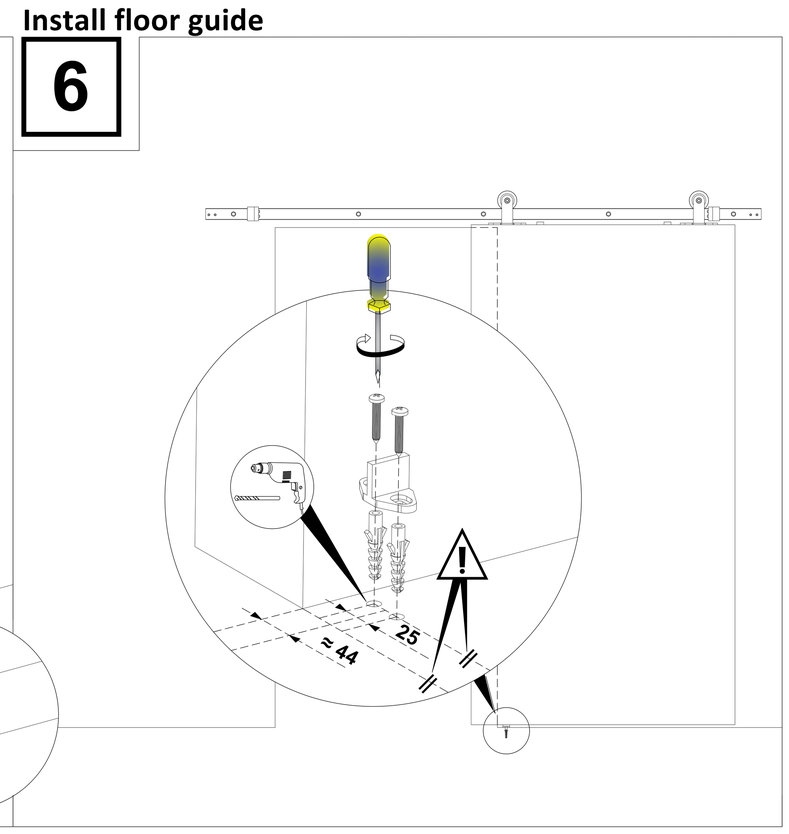

Fertigstellen
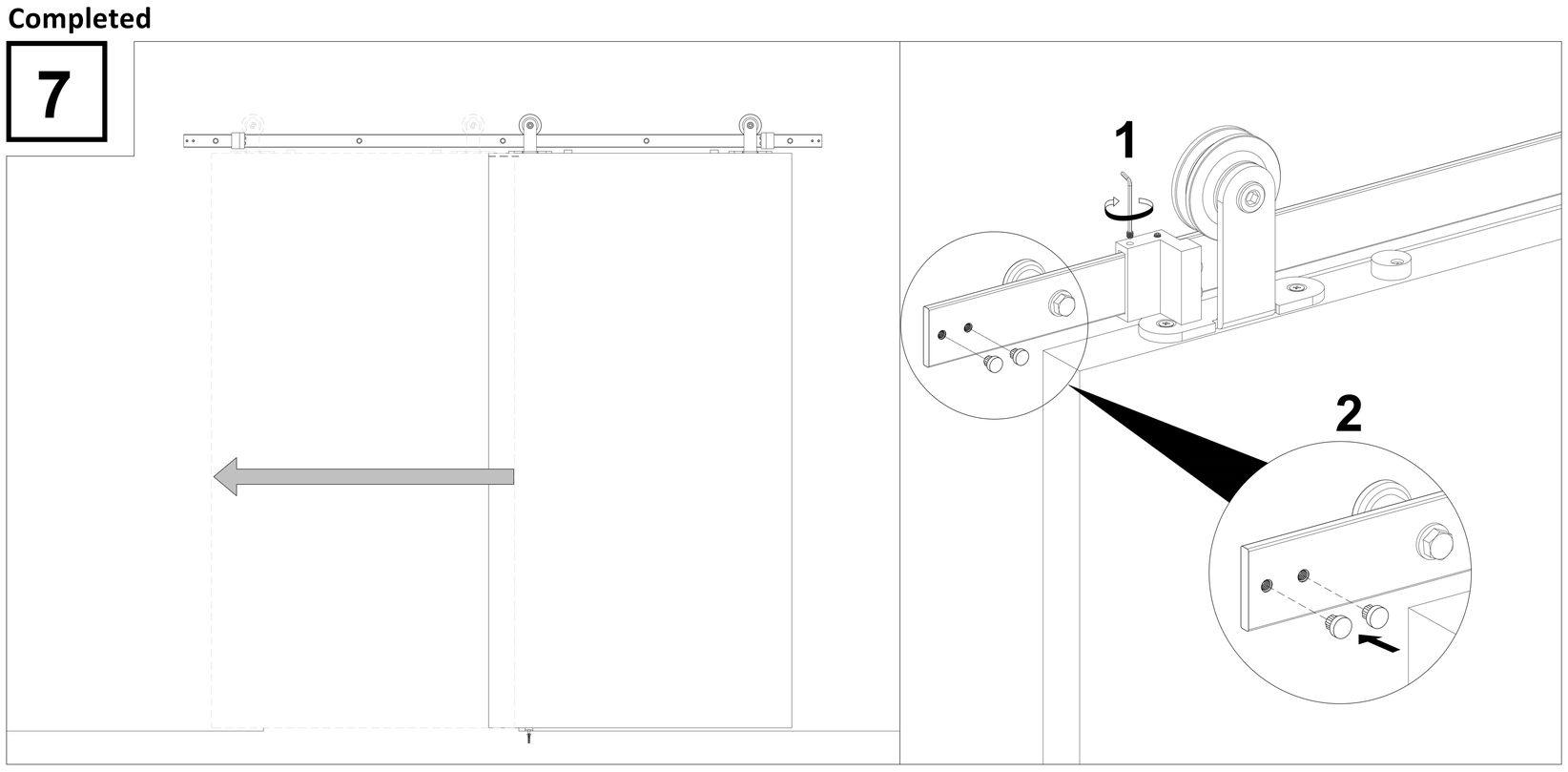
Completed