Montageanleitung
Installation Manual

LOUNGE-1

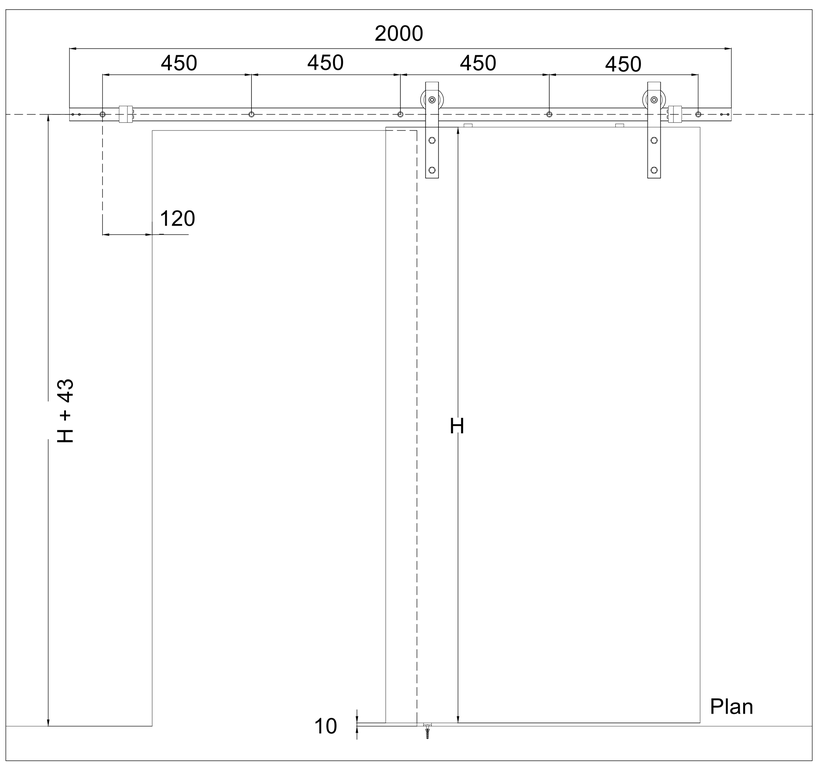

Werkzeug/ Tools

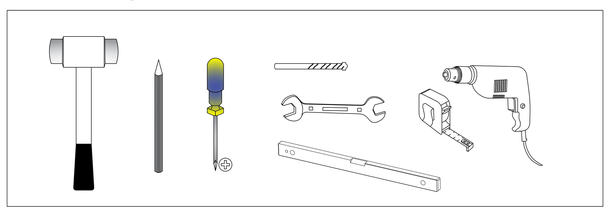

Set Einzelteile/ The whole set

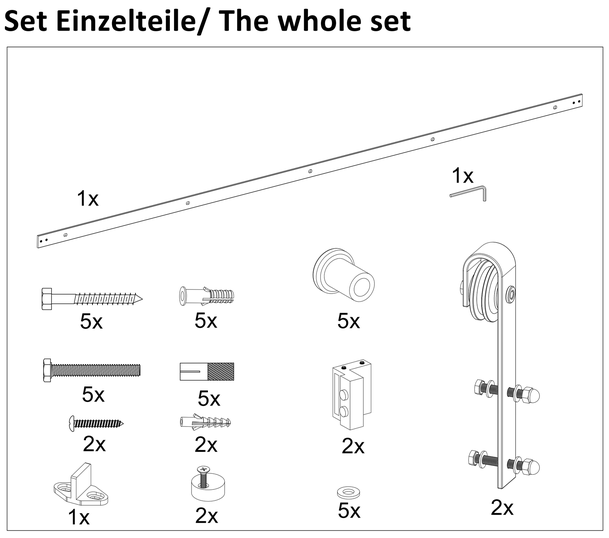

Bohrungen Wand
Drill holes on the wall

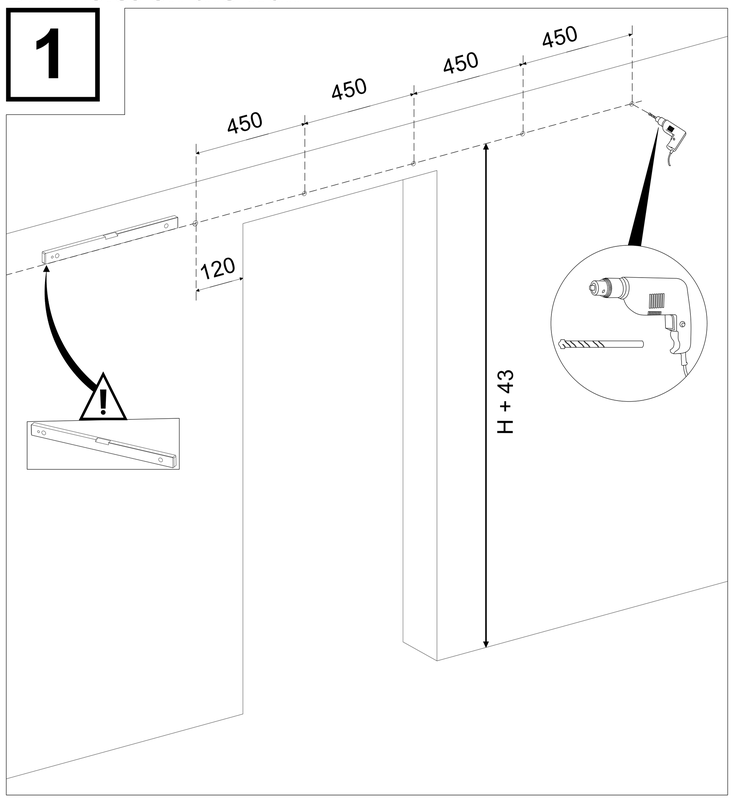

Laufschiene montieren
Install the track

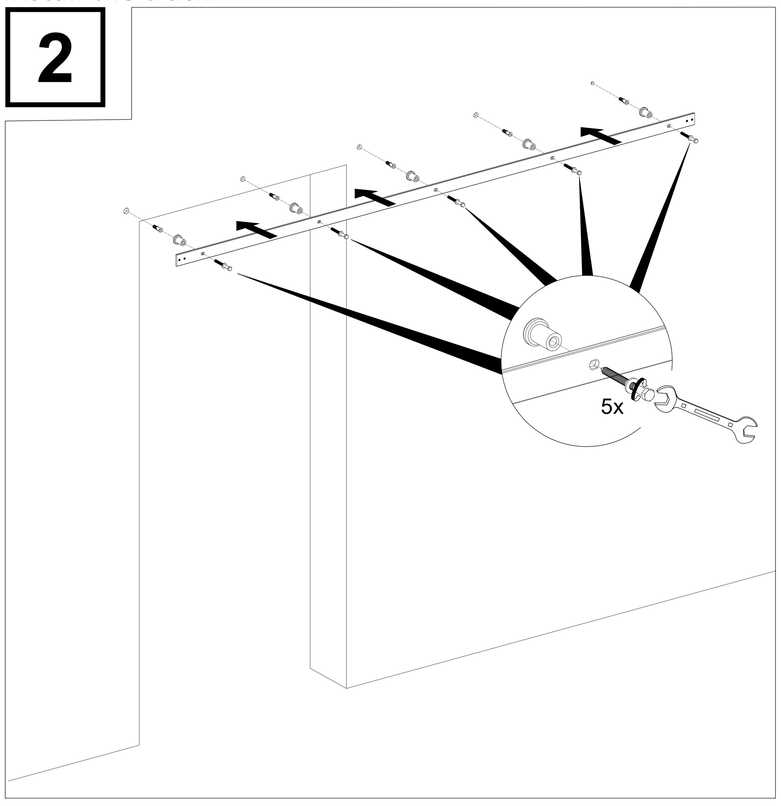

Laufrollen montieren
Fix screw for hanger

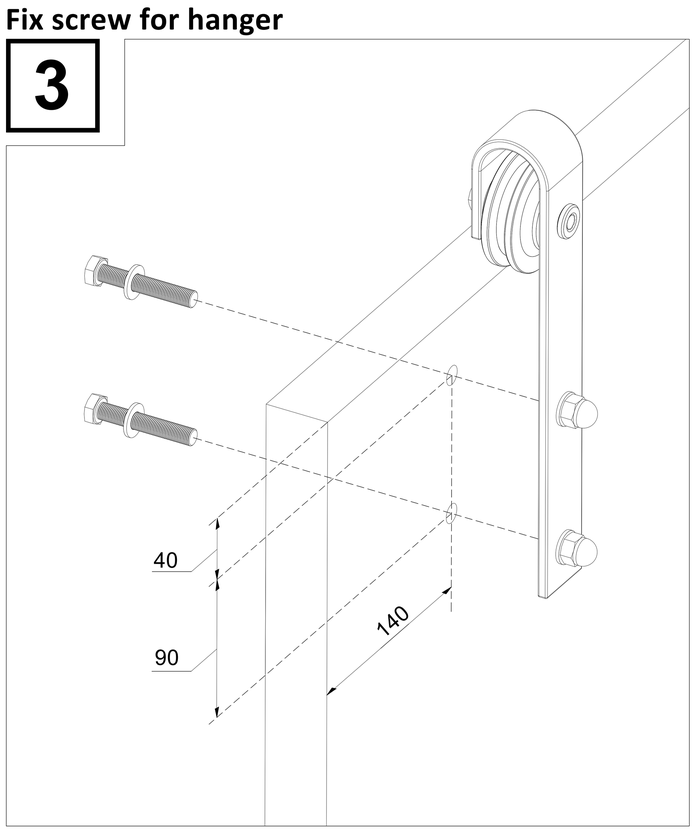

Aushängesicherungen montieren
Install Anti-jumper

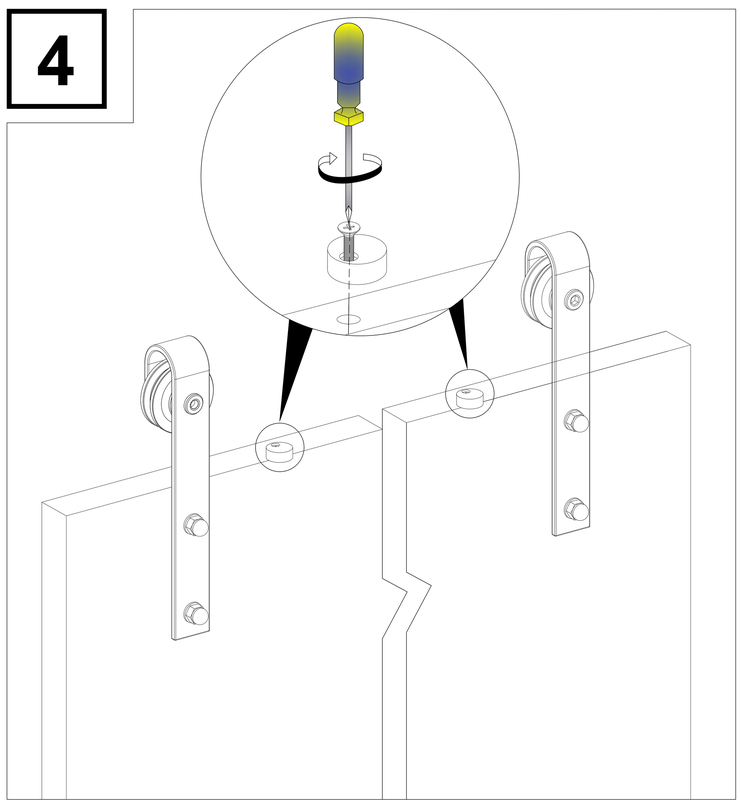

Tür einhängen und sichern
Install door & fix Anti-jumper

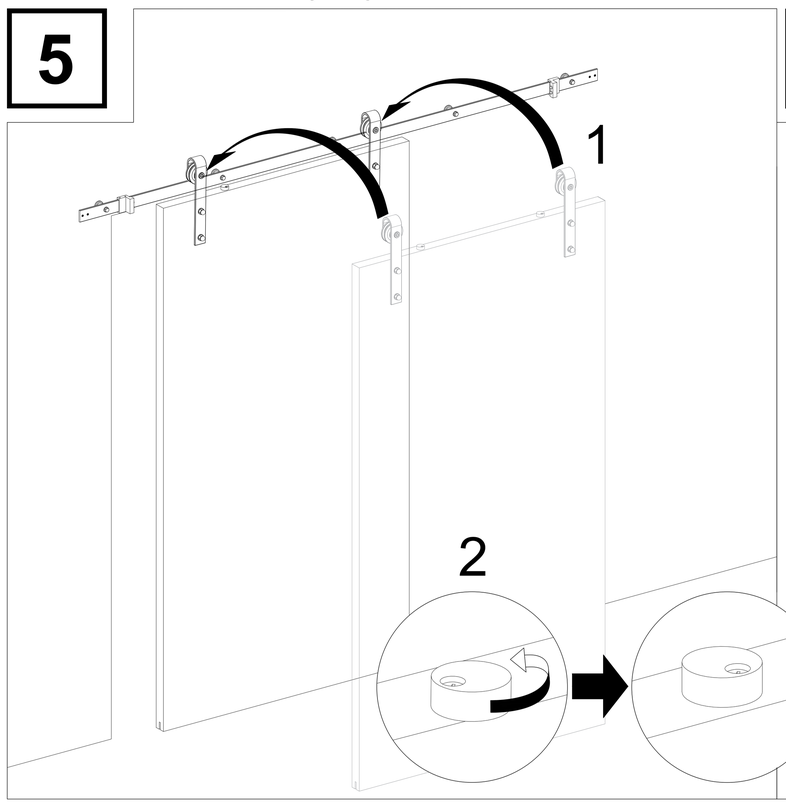

Untere Führung montieren
Install floor guide

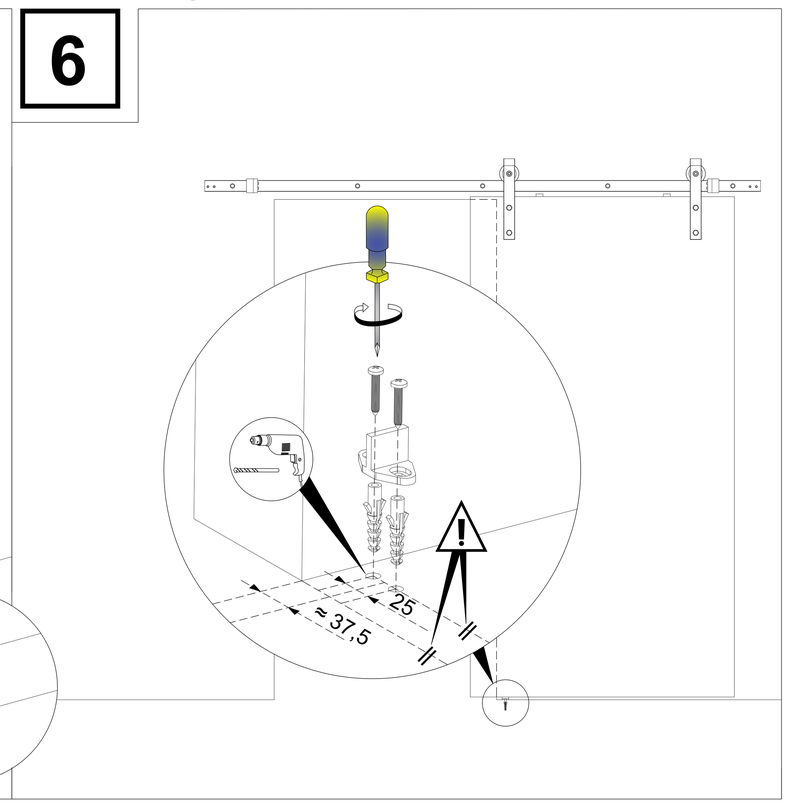
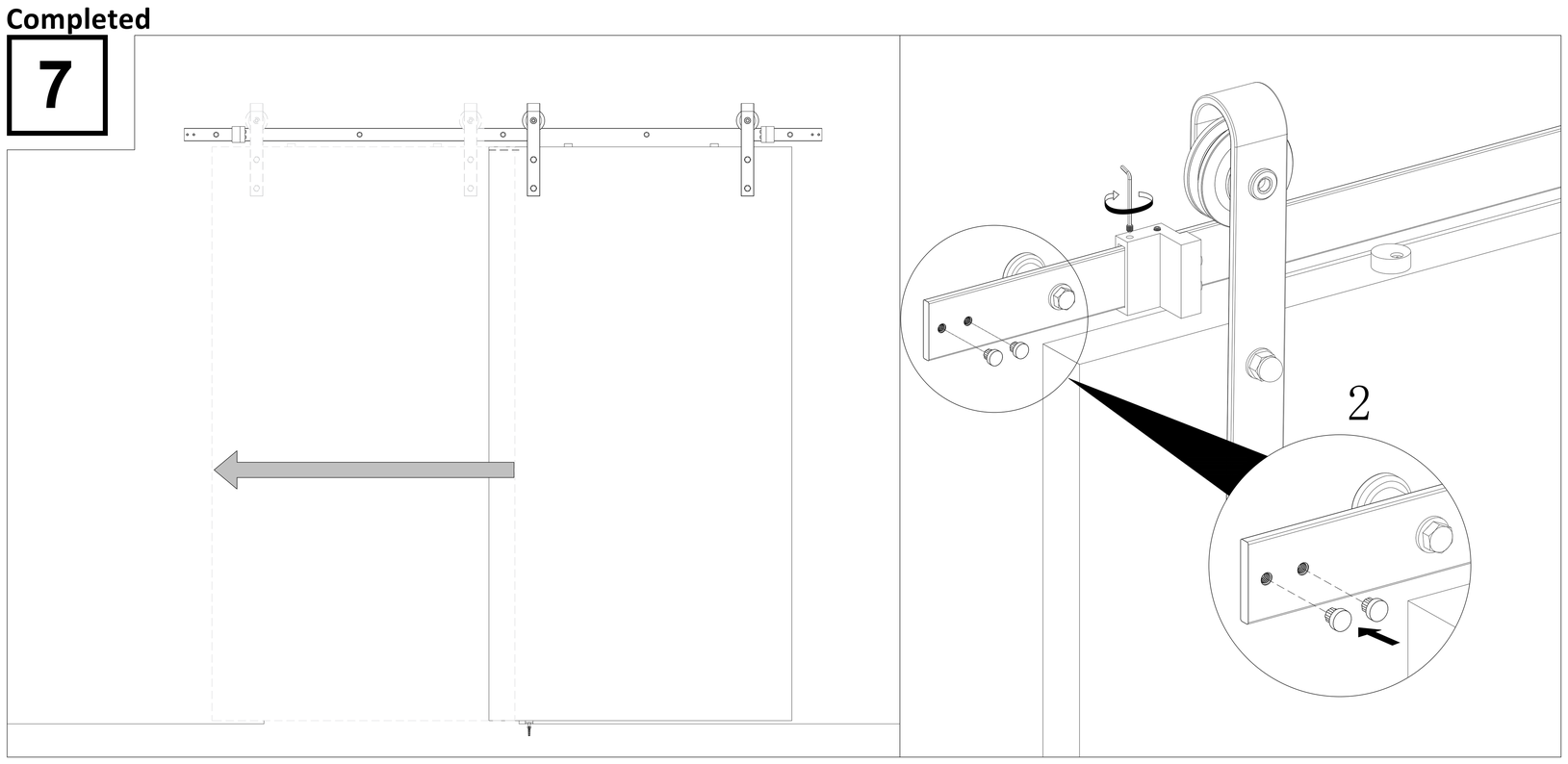
Fertigstellen
Completed