- Montageanleitung für Türbodendichtung - Untere Montage.
- Assembly instructions for drop seal - internal version with flange.
- IInstructions de montage pour joint de sol de porte - montage inférieur.

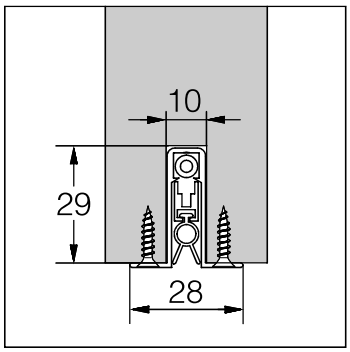

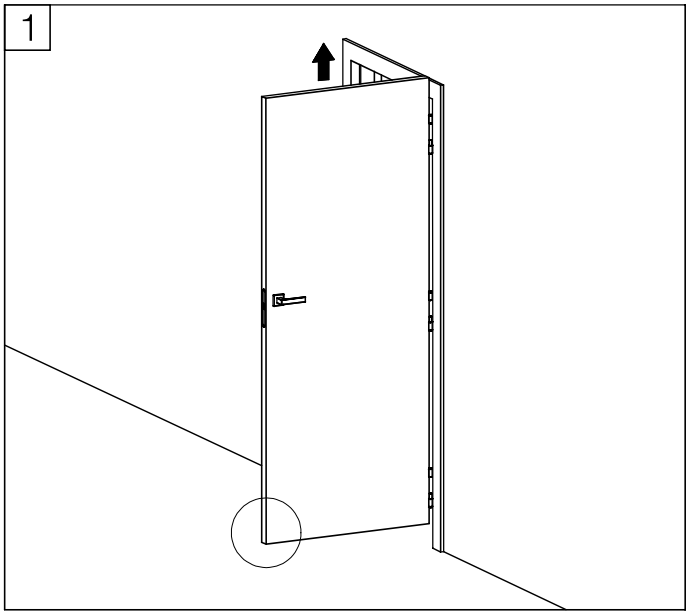

- Die Tür aushängen.
- Remove the door from the frame.
- Décrocher la porte.

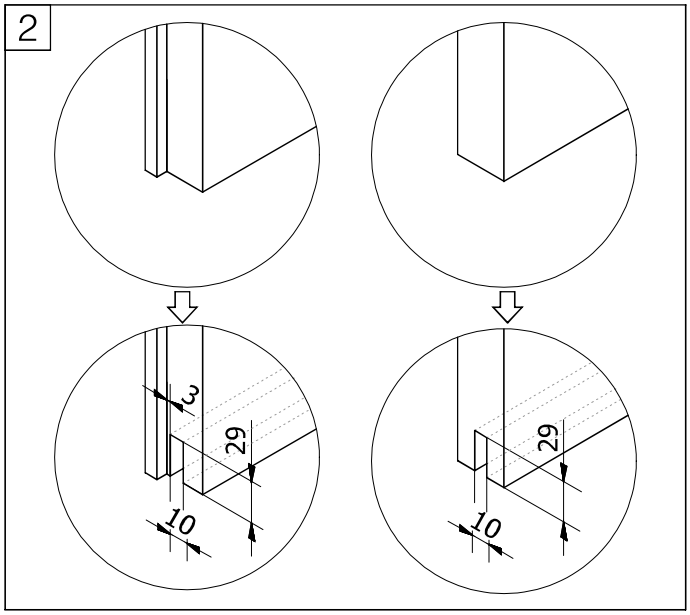

- Türkante über komplette Länge einnuten.
- Make a groove across the entire width of the bottom edges of the door.
- Rainurer le bord de la porte sur toute sa longueur.

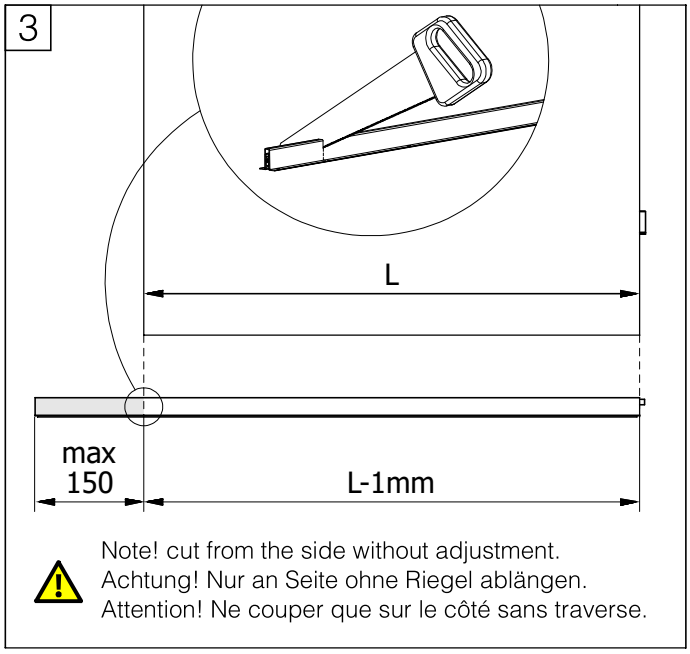

- Türbodendichtung entsprechend der Türlänge ablängen.
- Cut the drop seal to the door dimension.
- Couper le joint de fond de porte en fonction de la longueur de la porte.

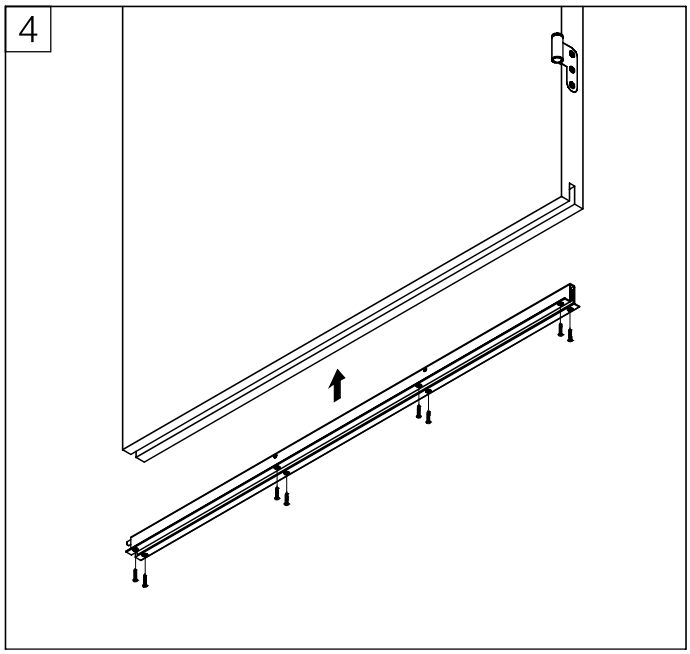

- Türbodendichtung in die Nut einschieben.
- Slide the drop seal into the groove.
- Insérer le joint de fond de porte dans la rainure.

5

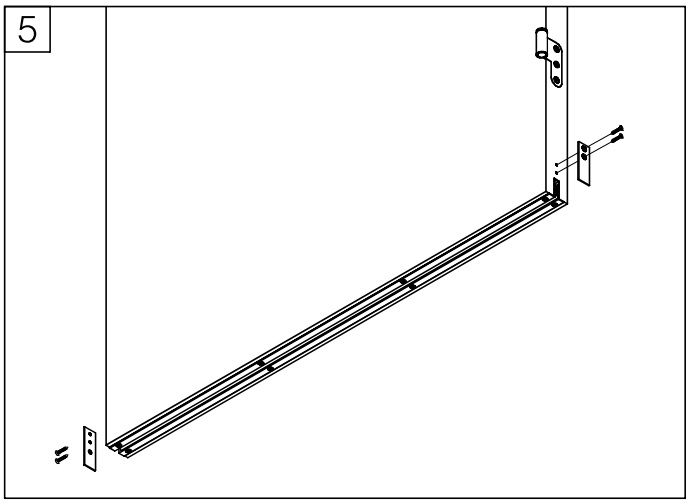

- Endkappen auf beiden Seiten anschrauben.
- Screw end caps on both sides.
- Visser les embouts des deux côtés.

6

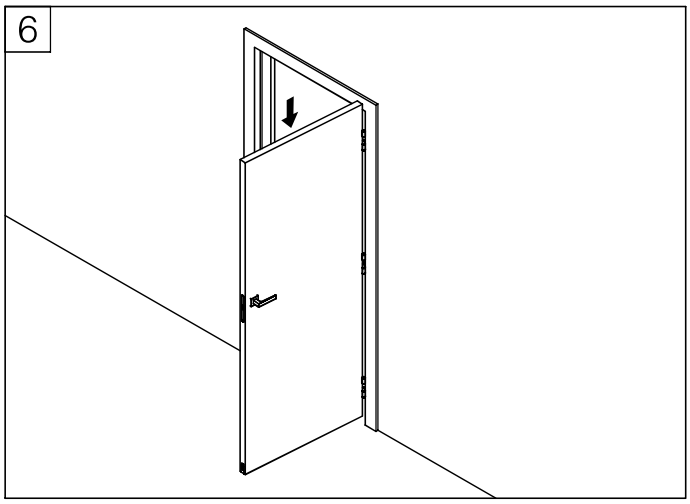

- Die Tür einhängen.
- Install the door in the frame.
- Accrocher la porte.

7

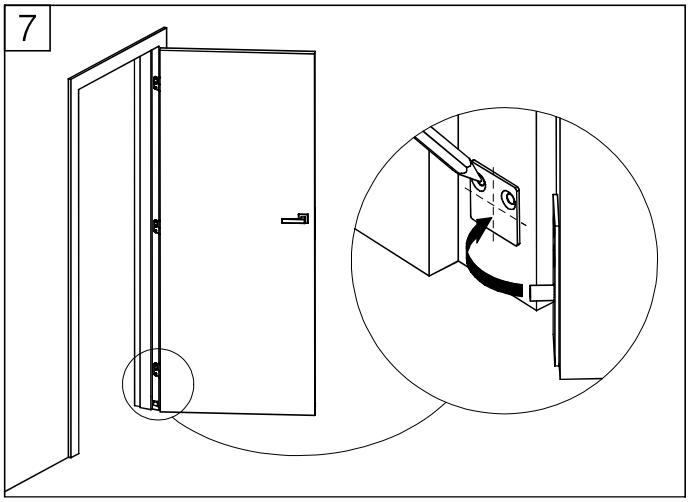

- Schlagblech auf Höhe des Riegels anzeichnen.
- Mark the location of the plate at the height of the pin.
- Marquer la plaque de frappe à la hauteur du verrou.

8

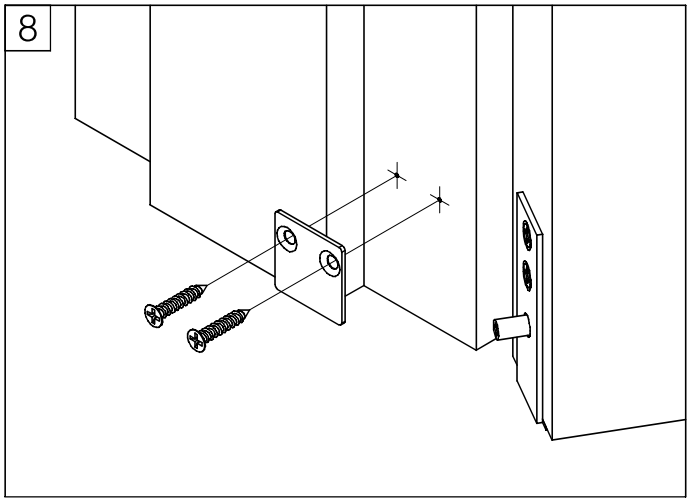

- Schlagblech anschrauben.
- Screw the plate in the marked points.
- Visser la plaque de frappe.

9

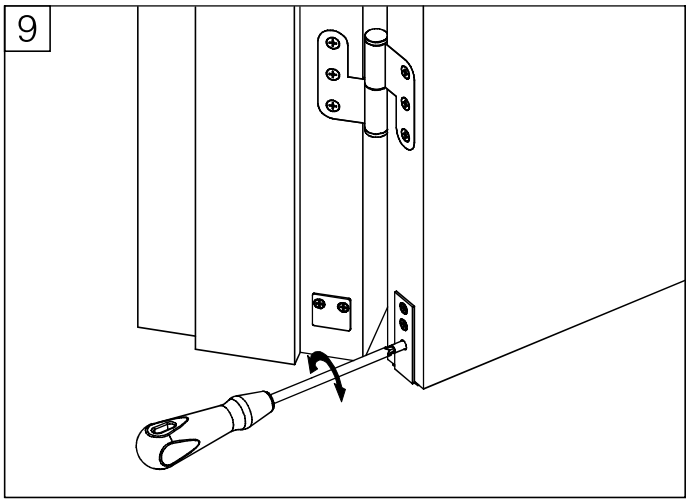

- Höhe der Dichtungslippe einstellen.
- Adjust the drop height to the seal.
- Régler la hauteur de la lèvre du joint.

10

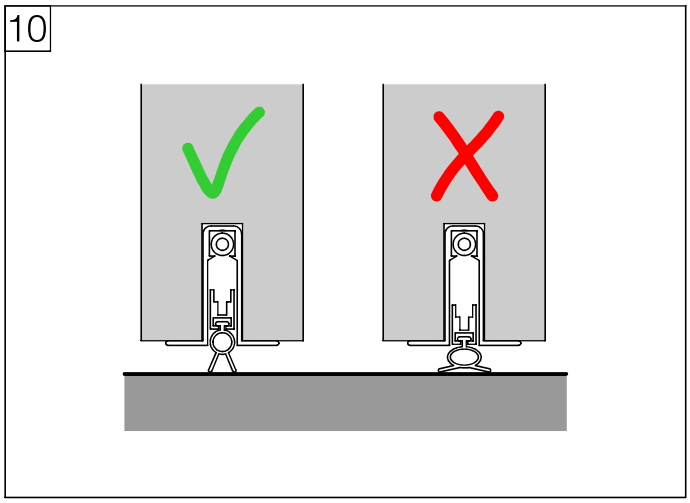

- Die Dichtlippe sollte den Boden ohne Deformierung berühren.
- The seal should lightly touch the floor without any deformation.
- La lèvre d'étanchéité doit toucher le sol sans se déformer.