samet

Seitenstabilisator
Montageanleitung

smart slide® Çekmece Sistemleri Drawer Systems

NL	CD min.
450	480
500	530
550	580
600	630

Abmessungen Synchronisationsschiene

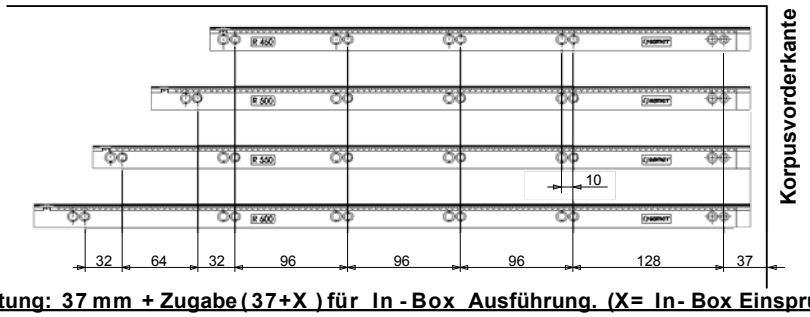

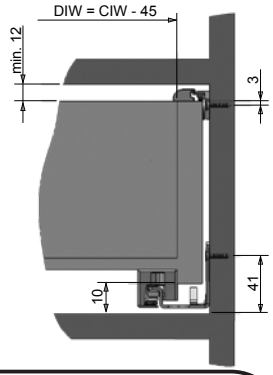

Achtung: 37 mm + Zugabe (37+X) für In-Box Ausführung. (X= In-Box Einsprung)

1

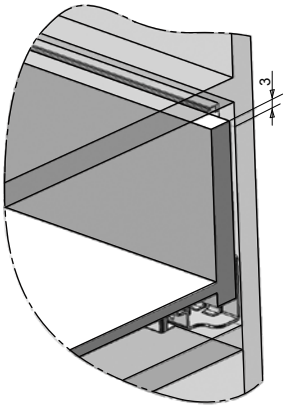

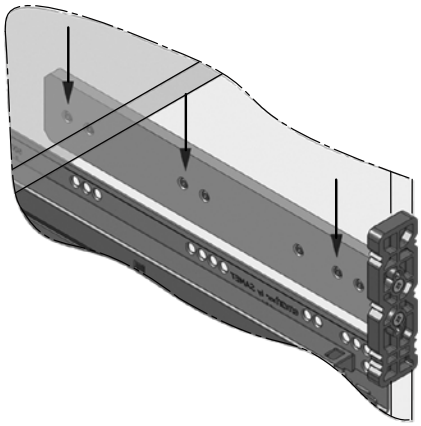

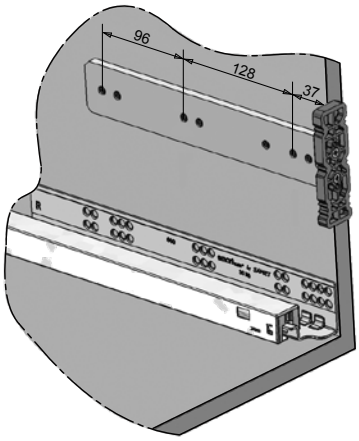

Vor der Montage die lichte Korpustiefe beachten (CD min. = NL + 30), Ø2mm Bohrungen 3mm über dem Auszug in die rechte und linke Seite des Korpusses einbringen. Hierfür kann die Bohrschablone benutzt werden.

2

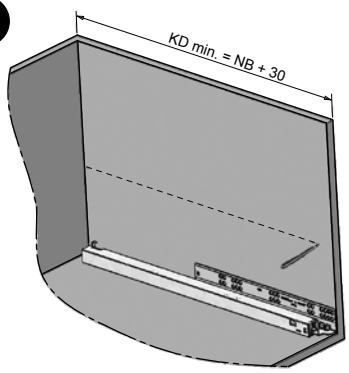

Lochreihe anhand der markierten Bohrung rechts + links anzeichnen.

3

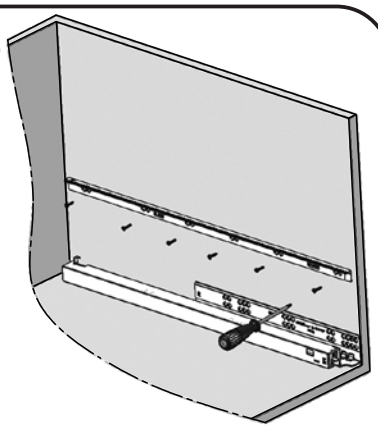

Schienen rechts + links an der ersten Bohrung befestigen. Die restlichen Bohrungen an der angezeichnetet Linie einbringen und Schienen befestigen.

4

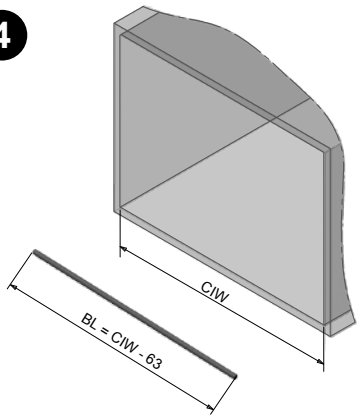

Synchronisationsstange anhand der lichten Korpusbreite ablängen. Stangenlänge (BL) = Lichte Korpusbreite (CIW) - 63 mm.

6

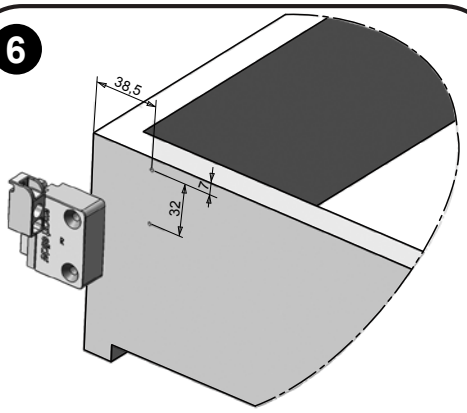

Die Adapter rechts + links mit Spaxschrauben (Ø3,5x25) lt. Skizze montieren.

7

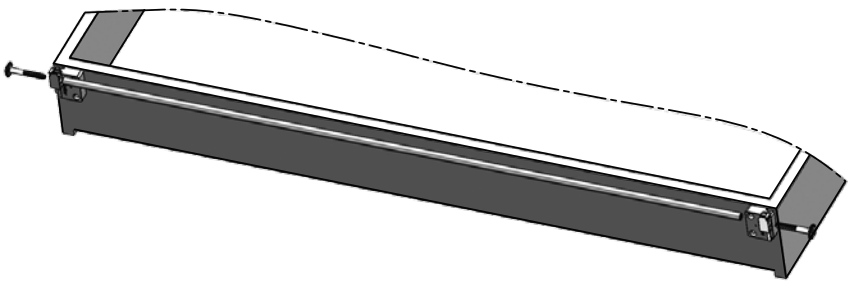

Synchonisationsräder auf die Stange rechts + links aufstecken und Schubkasten/ Auszug einschieben

DIW = Lichte Schubkastenbreite **CD = Lichte Korpustiefe** **CIW = Lichte Korpusbreite**
NL = Nennlänge **BL = Stangenlänge**

25302990 / 01-08.05.2009