Air

SALICE

DEU

Technische Merkmale

Die Scharniere Air, mit integriertem Dämpfungssystem oder Push Öffnung, haben kompakte und geringe Dimension. Für Befestigung am Oberboden und an der Tür des Möbels.

Für Holztüren mit min. 18 mm Stärke und für Alu-Rahmentüren.
Max. Gewicht der Tür 20 Kg.
Max. Abmessungen der Tür : Höhe 2100 mm, Breite 600 mm.
Metalltopf, Tiefe = 16,5 mm.
L = 2,5 mm
105° Öffnungswinkel.
Topfabstand (K): von 3 bis 6 mm für Holztüren.
Fest K = 4 mm für Alu-Rahmentüren.

Notwendiger Raum für die Öffnung der Tür

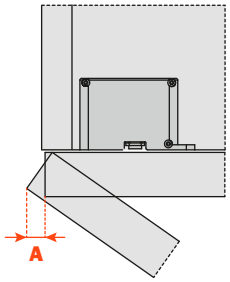

	T=	18	20	22	24	26	28	30	32
K=3	**A=**	0	0.2	0.5	0.8	2.3	4.9	7.5	10.0
K=4	**A=**	0	0.2	0.4	0.8	1.3	3.9	6.5	9.0
K=5	**A=**	0	0.2	0.4	0.8	1.3	2.9	5.5	8.0
K=6	**A=**	0	0.2	0.4	0.8	1.2	1.9	4.5	7.0

Eine Abrundung der Tür reduziert die Werte von “A”.

Türeinsprung

Türeinsprung bezüglich der Seite bei der maximalen Türöffnung.
Der angegebene Wert ist mit K = 3 und Türaufschlag = 19 mm.

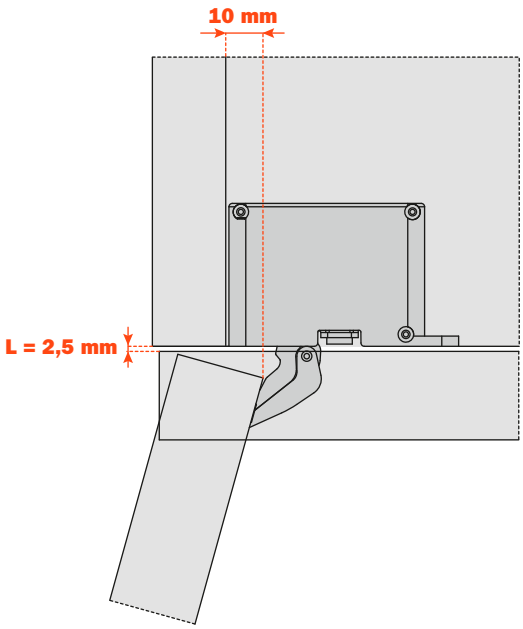

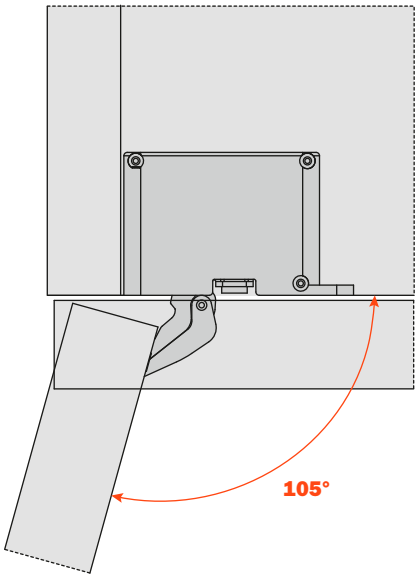

Türaufschlag auf der Seite, dem Ober- und Unterboden des Möbels.

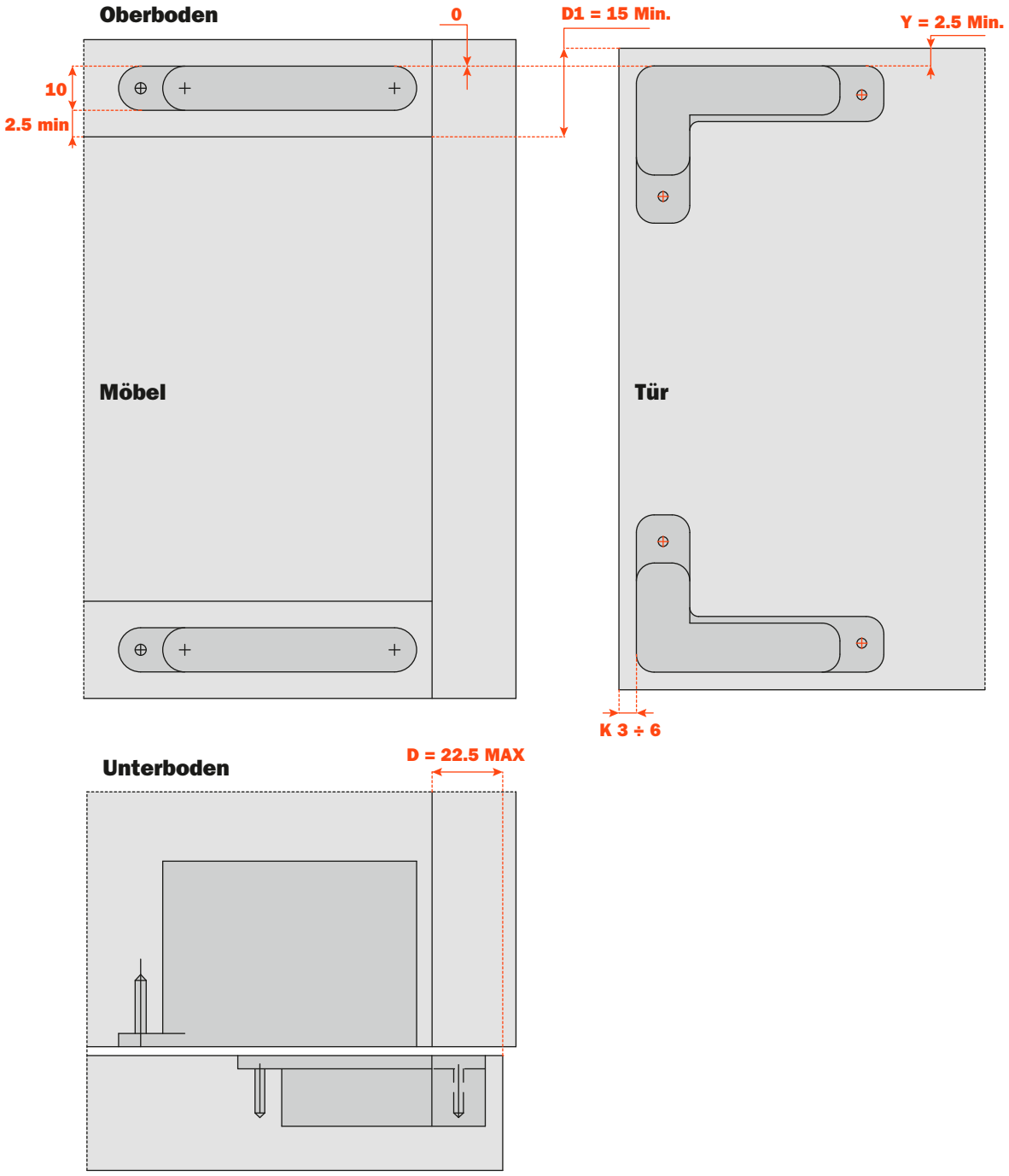

Bearbeitungen des Ober- und Unterbodens für die Befestigung des Scharniers.

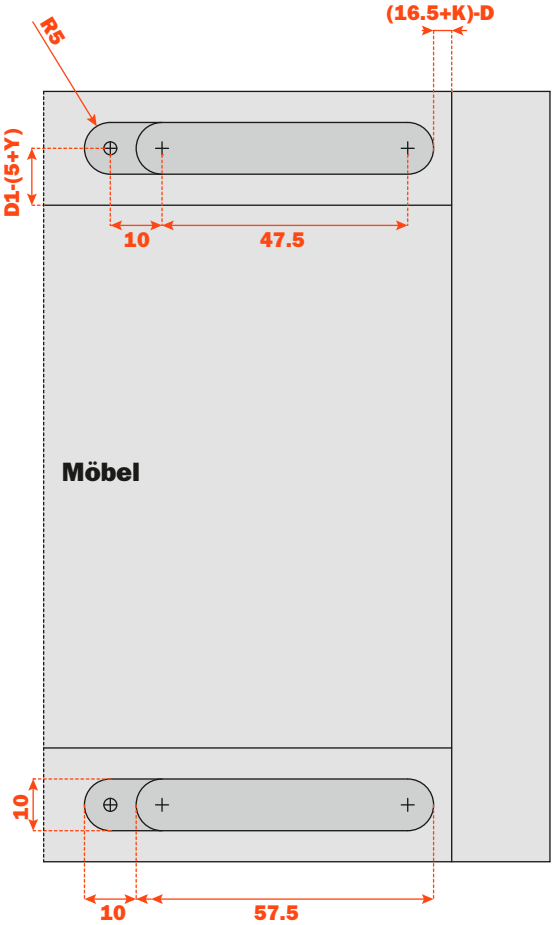

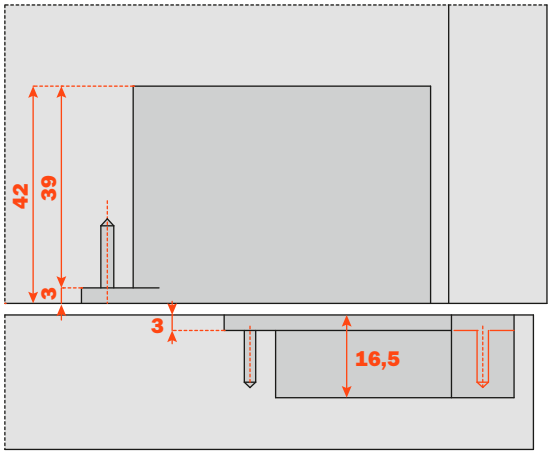

Bearbeitungen der Tür für die Befestigung des Scharniers.

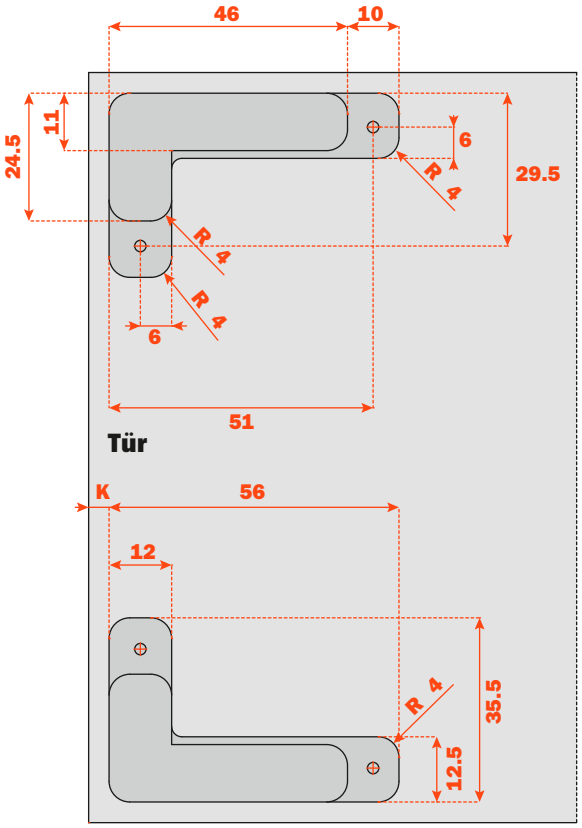

Seitenverstellung von +2 bis zu -2

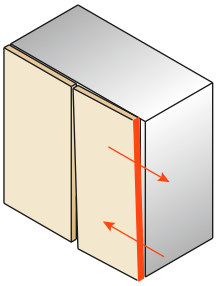

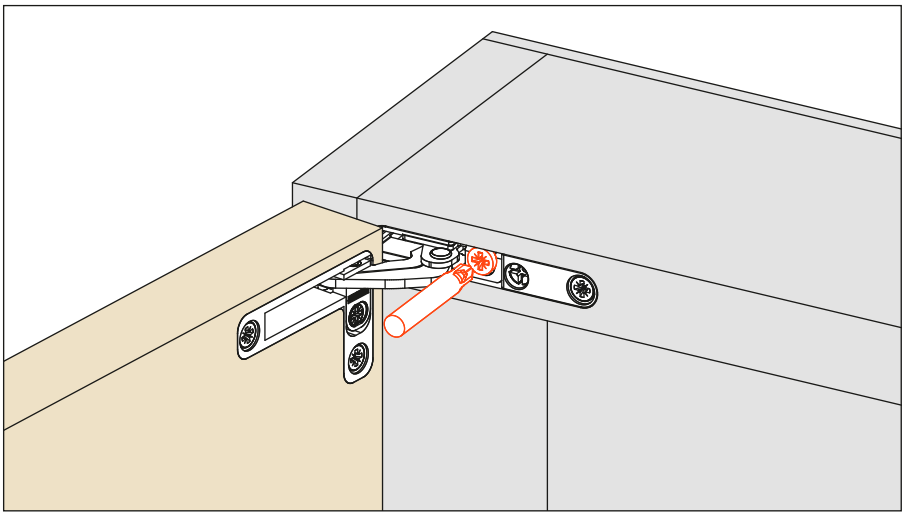

Tiefenverstellung von +2 bis zu -0.5

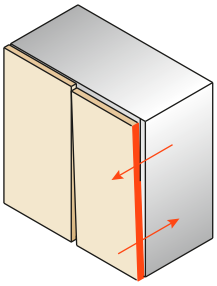

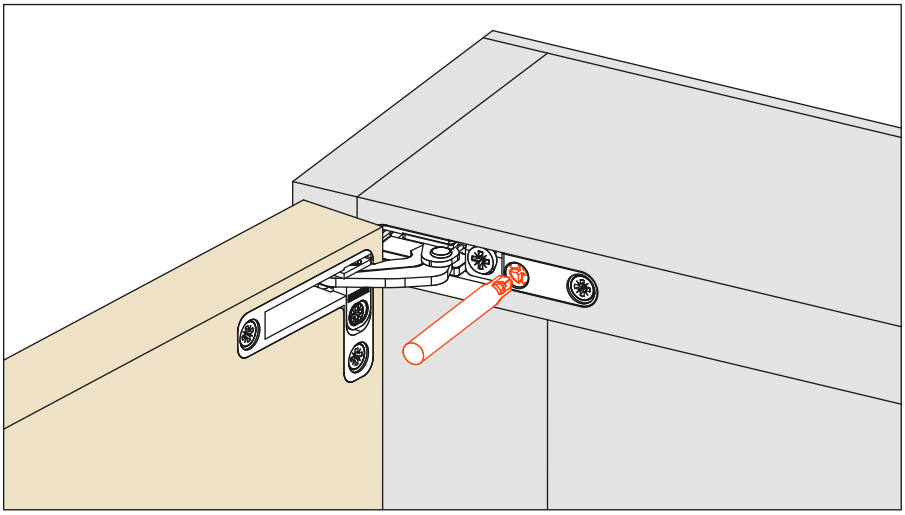

Höhenverstellung von +1.5 bis zu -1.5

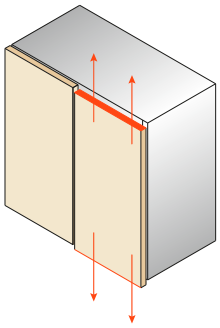

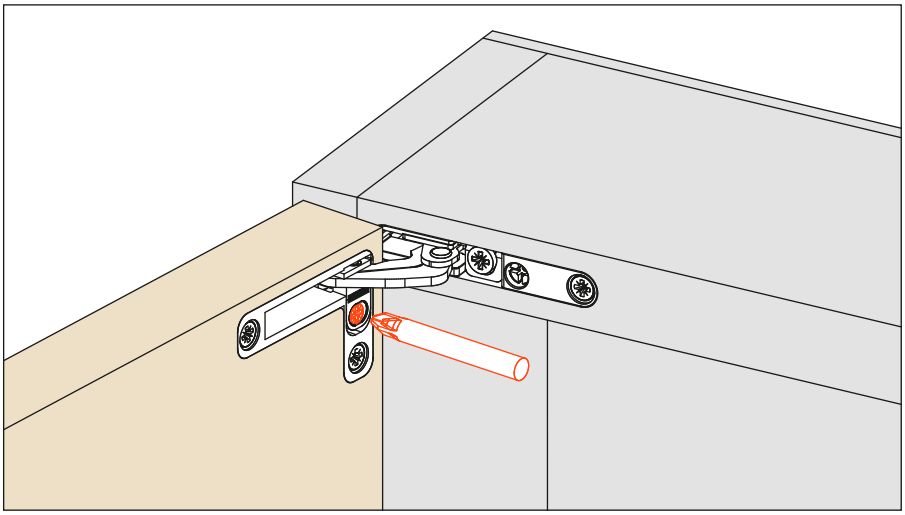

interzum Award 2017

Best of the best

Die Koelnmesse vergibt im Rahmen eines Wettbewerbs den interzum award: intelligent material & design an Aussteller der interzum. Eine internationale Fachjury verleiht diese Auszeichnung für hervorragende Leistungen, die in der Branche zukunftsweisende Maßstäbe setzen.

Die Auszeichnung für die besten der Besten, die in überragender Weise Innovation in Material, Funktion und Design vereinen, wird verliehen an:

The Koelnmesse awards the interzum award for intelligent material & design as part of a competition. It is given to companies exhibiting at the interzum and granted by an international expert jury for outstanding achievements, which set new standards in the line of business.

The award for the best of the best, which combines innovative aspects of material, function, and design, in an exemplary fashion goes to:

Produkt / Product

Air
Scharnier | Hinge

Hersteller / Manufacturer

Salice S.p.A., Novedrate, Italien | Italy

Werksdesign | In-house design

Köln, 15. Mai 2017

Katharina C. Hamma
COO
Koelnmesse GmbH
Cologne, Germany

Dr. Luisa Bocchietto
Architect and Designer
Milan, Italy

Martin Darbyshire
Founder and CEO
of tangerine
London, Great Britain

Prof. Martin Stosch
Ostwestfalen-Lippe University
of Applied Sciences
Lemgo, Germany

Dick Spierenburg
Designer
Spierenburg studio
Bilthoven, The Netherlands

Prof. Dr Peter Zec
Founder and CEO
of Red Dot
Essen, Germany

interzum

koelnmesse

in Kooperation mit / in cooperation with

reddot

LGA - Qualitäts - Zertifikat

LGA-Quality-Certificate

TÜVRheinland®

Genehmigungsinhaber
License Holder

Arturo Salice s.p.a.
Via Provinciale Novedratese 10
22060 Novedrate CO
Italy

Zertifiziertes Produkt (umseitig näher bezeichnet)
Certified Product (specified overleaf)

Scharnier "AIR"

Prüfzeichen *Test Mark*

LGA Qualitäts-Zertifikat
mit Sicherheit geprüfte Qualität
www.lga.info
ID 1111210220

LGA-Tested-Zertifikats-Nr.: **LI 60113048 0001**
LGA-Quality-Certificate No.

Untersuchungsbericht-Nr.: **21256089 001**
Test Report No.

Geprüft nach *Tested acc. to*
DIN EN 15570/08.08
2 PfG Q2309/10.12

Datum *Date* 16.09.2016
Zertifizierungsstelle *Certification Body*

A. He
Andre Henning

TÜV Rheinland LGA Products GmbH
TÜVRheinland®

Dem Zertifikat liegt unsere Prüf- und Zertifizierungsordnung zugrunde.
This certificate is based on our Testing and Certification Regulations.
Das Produkt entspricht o.g. Anforderungen, die Herstellung wird überwacht.
The product fulfills above mentioned requirements, the production is subject to surveillance.

TÜV Rheinland LGA Products GmbH - Tillystraße 2 - 90431 Nürnberg
Tel.: +49 221 806-1371 Fax: +49 221 806-3935 e-mail:cert-validity@de.tuv.com http://www.tuv.com/safety

10/020 h 04.08 ® TÜV, TUEV and TÜV are registered trademarks. Utilisation and application requires prior approval

LGA-Qualitäts-Zertifikats Nr. *LGA-Quality-Certificate No.* **Blatt** *Page*
LI 60113048 0001

Genehmigungsinhaber *License Holder*

Arturo Salice s.p.a.
Via Provinciale Novedratese 10
22060 Novedrate CO
Italy

Fertigungsstätte *Manufacturing Plant*

Arturo Salice s.p.a.
Via Provinciale Novedratese 10
22060 Novedrate CO
Italy

Ihr Zeichen *Client Reference*	**Unser Zeichen** *Our Reference*	**Längstens gültig bis**	*Latest expiration date*
	0010--21256089 001		(day/mo/yr)

Zertifiziertes Produkt *Certified Product*	**(Geräteidentifikation)** *(Product Identification)*	**Lizenzentgelte - Einheit** *License Fee - Unit*
Beschlag		
Scharnier "AIR"		5

Scharnier "AIR", 105° Öffnungswinkel, mit integriertem Dämpfungssystem, im Unter- und Oberboden montiert.
Artikelnummer: CEL6DE6, CEL6SE6; CEL6DE9, CEL6SE9.

Festigkeit, Funktionalität	Anforderungen nach DIN EN 15570 Prüfstufe 3 und 2 PFG-Q2309 erfüllt
Dauerhaltbarkeit	80.000 Zyklen mit 2x 1 kg
Zusatzlast	
hohe Ausreißfestigkeit	80 N
Vertikalbelastbarkeit	330 N
sicherheitstechnische Eigenschaften	DIN EN 14749 in der vorgestellten Einbausituation für verschiedene Möbelbereiche wie Küche, Bad, Wohnen und Schlafen erfüllt
Formgebung, Funktionalität und Montage	funktionelle Gestaltung, einfache Montage, hoher Bedienkomfort durch Dämpfung
Qualitätssicherung	Fremd- und Eigenüberwachung

5