Silentia+ • Silentia

SALICE

DEU

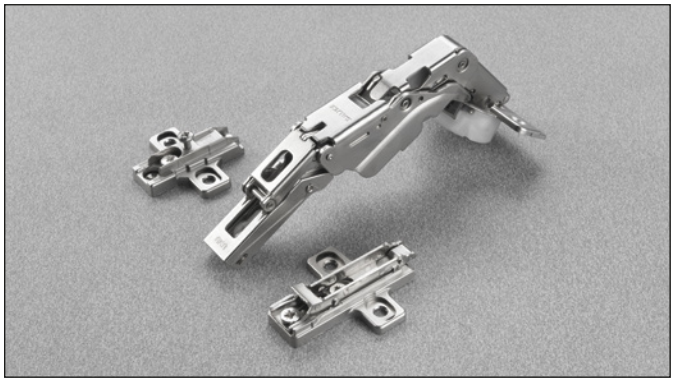

Technische Informationen

Scharniere mit im Topf integriertem Dämpfungssystem mit 2 Siliconöldämpfern.

Scharniere für Türen mit min. 16 mm Stärke.
Scharniere mit größerem Öffnungswinkel und kleiner Bauhöhe.
Topftiefe = 13.5 mm.
155° Öffnungswinkel.
Topfabstand (K): von 3 bis 9 mm.
Passend für alle traditionellen Montageplatten Serie 200 und alle Domi Blitz-Montageplatten.

Notwendiger Raum für die Öffnung der Tür

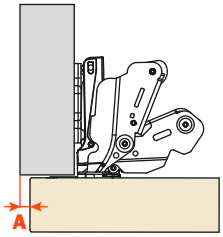

	T=	16	18	20	22	24	25	26	27	28
K=3	**A=**	0.0	0.0	0.0	0.0	0.0	0.10	0.40	0.75	1.20
K=4	**A=**	0.0	0.0	0.0	0.0	0.0	0.15	0.45	0.85	1.35
K=5	**A=**	0.0	0.0	0.0	0.0	0.0	0.20	0.50	0.95	
K=6	**A=**	0.0	0.0	0.0	0.0	0.0	0.25	0.60	1.10	
K=7	**A=**	0.0	0.0	0.0	0.0	0.0	0.30	0.70	1.30	
K=8	**A=**	0.0	0.0	0.0	0.0	0.0	0.35	0.85		
K=9	**A=**	0.0	0.0	0.0	0.0	0.15	0.55	1.20		

Eine Abrundung der Tür reduziert die Werte von “A”

Korpusse mit ausziehbaren Fächern und Böden

Bei 90°, einer Montageplatte H=0 und einem Scharnier mit gerader Lasche öffnet sich die Tür mit seitlichem Ausschwenken von 6 mm.

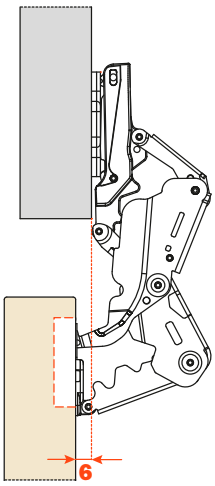

Türeinschlag

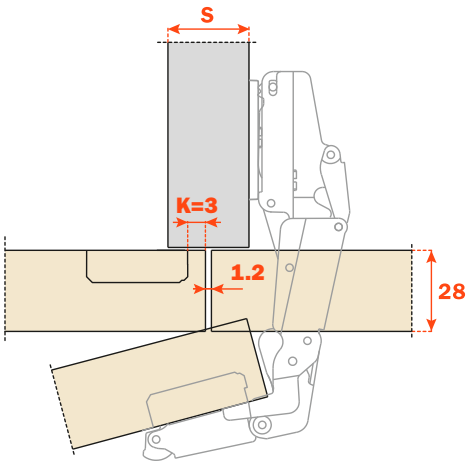

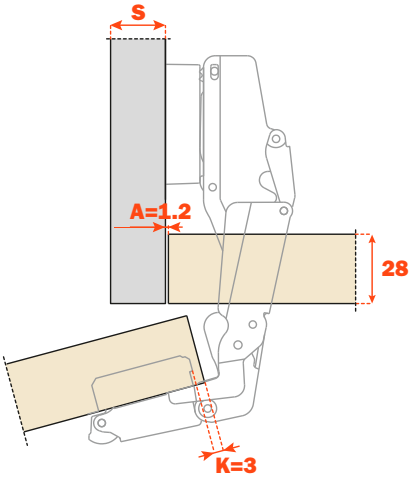

Verwenden Sie diese Formel, um den Scharnierarm, den Topfabstand “K” sowie die Montageplattenhöhe “H” zu bestimmen, die nötig sind, um jede Anschlagsituation zu lösen.

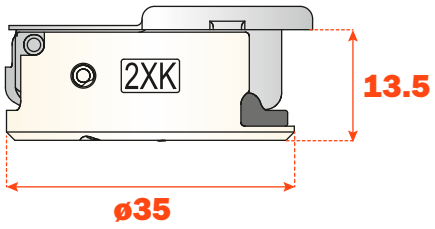

Kröpfung **0**

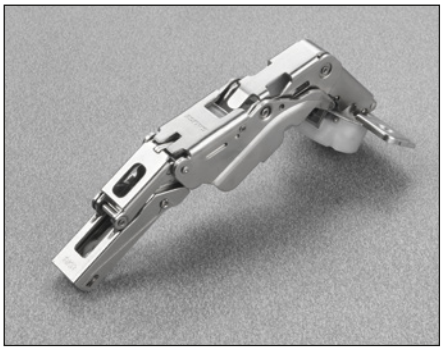

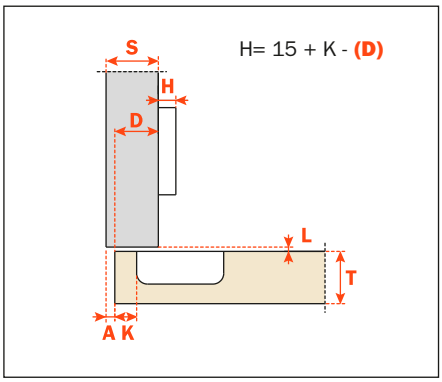

C2_KAE9

Kröpfung **9**

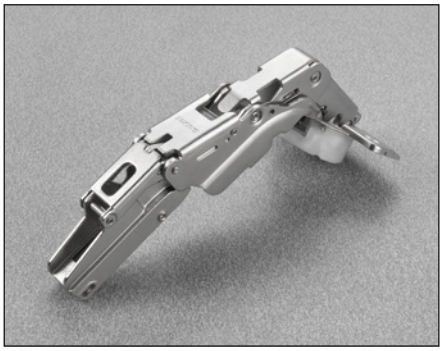

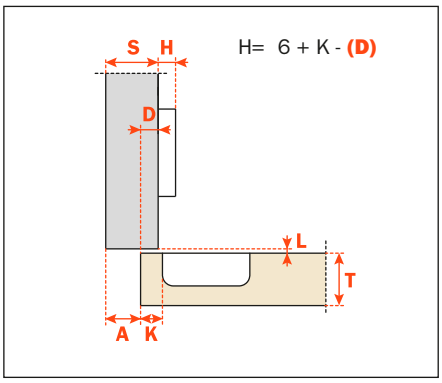

C2_KGE9

Kröpfung **17**

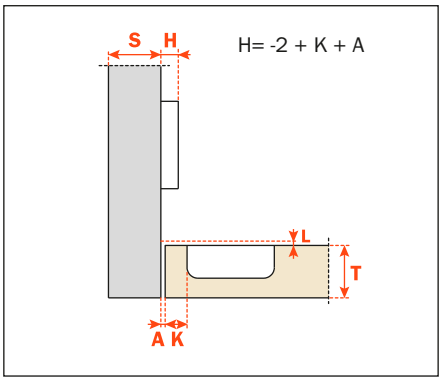

C2_KPE9

Kurze Legende

Anschlag mit aufliegender Tür

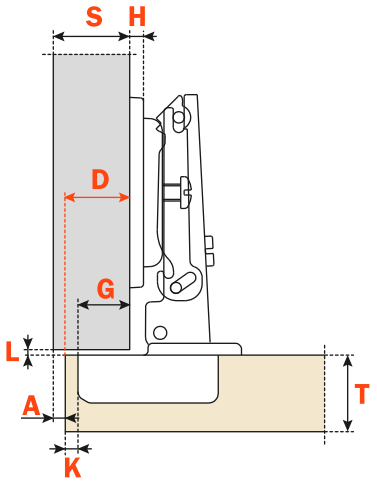

S = Seitenstärke
D = Türaufschlag
T = Türstärke
K = Topfabstand
A = Fuge
L = Abstand zwischen Tür und Seite - Abstand Türaußenkante /Seite
H = Höhe der Montageplatte
G = Scharnier-Konstante

Den gewünschten Türaufschlag auf der Seite können Sie mit geraden und gekröpften Scharnieren, sowie mit verschiedenen Höhen von Montageplatten auswählen, um die gewünschte Konstruktion zu erhalten und gleichzeitig Ihren Lagerbestand rationell zu führen.

Anschlag mit Doppeltür

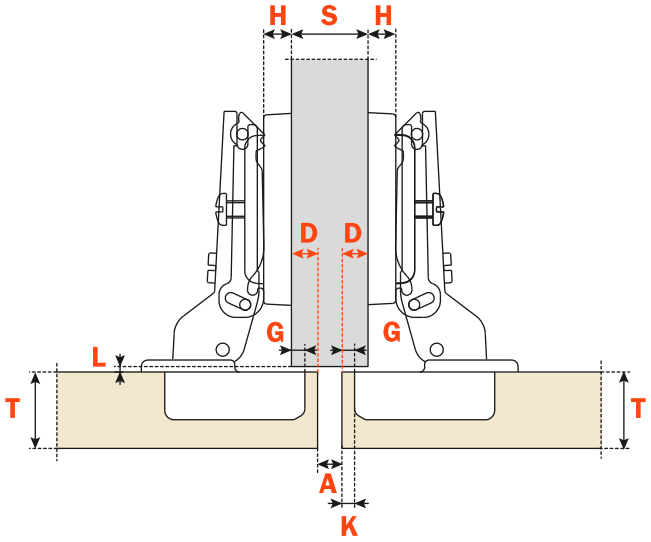

Anschlag mit innenliegender Tür

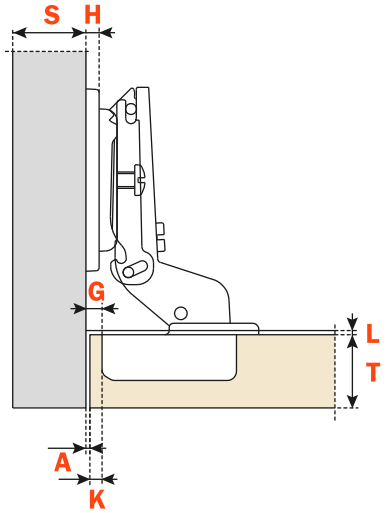

S = Seitenstärke
T = Türstärke
K = Topfabstand
A = Fuge
L = Abstand zwischen Türinnenkante und Böden im Möbel (ausziehbare Fächer, Gestelle usw.)
H = Höhe der Montageplatte
G = Scharnier-Konstante

Den gewünschten Türaufschlag auf der Seite können Sie mit geraden und gekröpften Scharnieren, sowie mit verschiedenen Höhen von Montageplatten auswählen, um die gewünschte Konstruktion zu erhalten und gleichzeitig Ihren Lagerbestand rationell zu führen.

Simulation der Öffnungsbewegung der 110° Scharniere.
Aufliegende Tür.

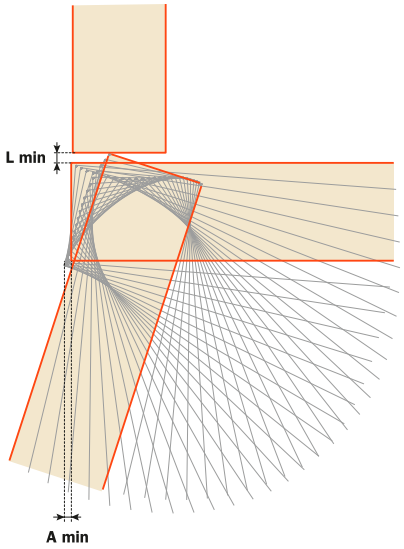

Simulation der Öffnungsbewegung der 110° Scharniere.
Doppeltür.

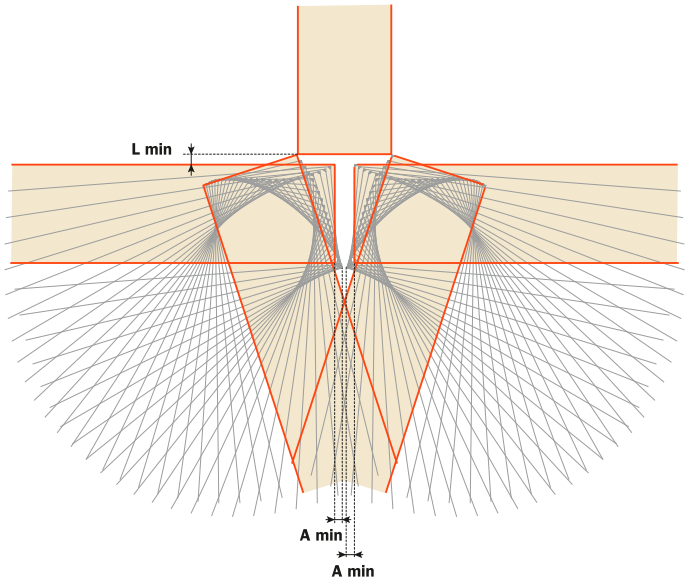

Für Scharniere Serie 100, 200, F, 400, B, M und Silentia

Traditionelle Montage mit Montageplatten Serie 200

Scharnier auf Montageplatte ansetzen. Positionierung mit vorbestimmtem Endanschlag.

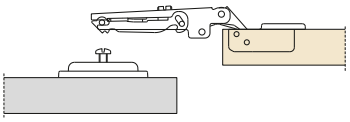

Befestigungsschraube festziehen.

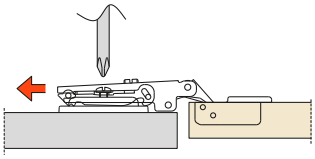

Nach der Montage liegt ein Abstand “L” von 0.7 mm zwischen Tür und Seite vor.

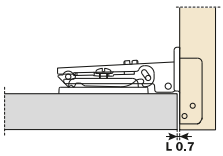

Sicherheitsvorrichtung.

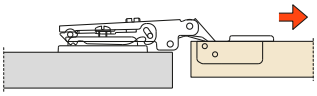

Montage mit Domi Blitz-Montageplatten

Die beiden mit Pfeil bezeichneten Punkte in Verbindung setzen.

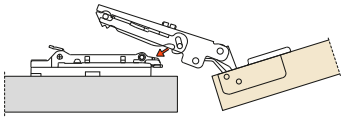

Eine leichte Drehung ausführen

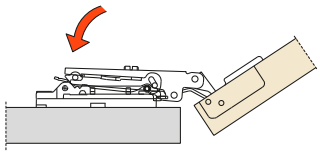

und leicht andrücken.

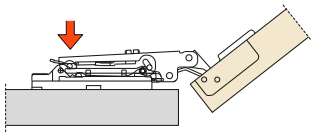

Das Lösen des Bandarmes von der Montageplatte erfolgt durch Druck auf die beiden mit Pfeil bezeichneten Stellen.

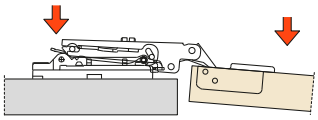

Seitenverstellung der Tür mit Scharnieren Serie 100, 200, 300, F, 400, B, M und Scharnieren Silentia

Eine besondere Verstelltechnik ermöglicht die Seitenverstellung der Tür, wobei der Wert “L” von 0.7 mm unverändert bleibt. Die Verstellschraube erwirkt den seitlichen Hub des Bandarmes. Die Tür verschiebt sich in Bezug auf die Möbelseite ohne sich von ihr zu entfernen. Es sind keine weiteren Korrektureingriffe erforderlich.

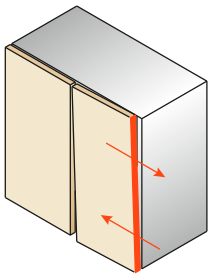

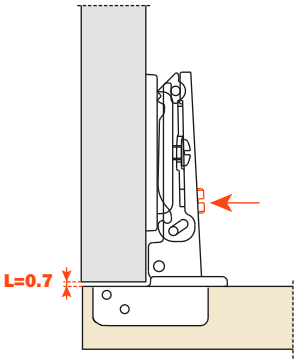

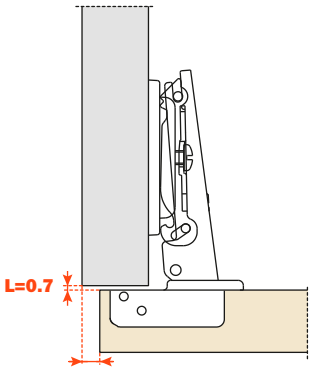

-1.5 + 4.5 (Serie 200, 100, B und Silentia)
-0.5 + 5.5 (Serie F und 400)
-1.5 + 3 (Serie 300)

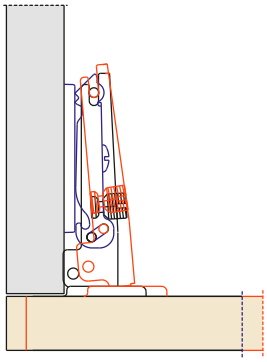

-3 + 3 (Serie M)

Seitenverstellung der Tür mit Scharnieren Serie 800 und Silentia Serie 800

Eine Seitenverstellung der Tür ist mittels der bezeichneten Schraube möglich. Durch die Verwendung der Anschlagbegrenzung auf der Lasche, ist die sofortige Neupositionierung des Anfangswertes «L» von 0.7 mm möglich.

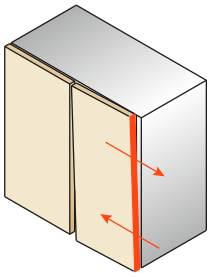

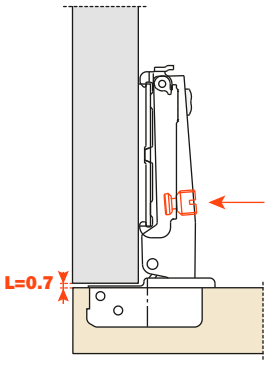

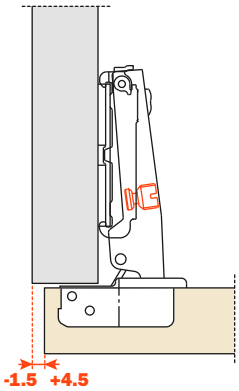

Seitenverstellung der Tür mit Scharnieren Serie 900 und 600 und Silentia Serie 900

Durch das Lösen der Befestigungsschraube des Scharniers ist die gewünschte Seitenverstellung möglich. Die Verwendung der Anschlagbegrenzung auf der Lasche ermöglicht die sofortige Neupositionierung des Anfangswertes “L” von 0.7 mm. Die Befestigungsschraube muss schließlich wieder festgezogen werden.

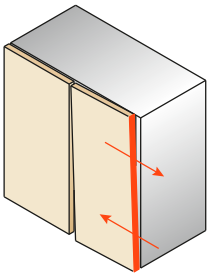

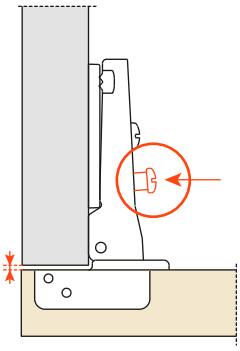

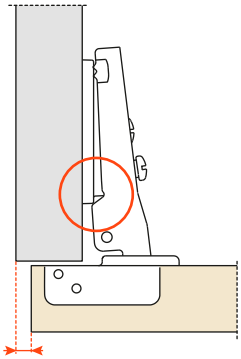

Traditionelle Tiefenverstellung

Es ist möglich, die Tür bis zu +2.8 mm frontal zu verstellen. Durch das Langloch auf der Metallunterplatte wird das Gleiten des Scharniers ermöglicht. Schließlich muss die Schraube wieder festgezogen werden.

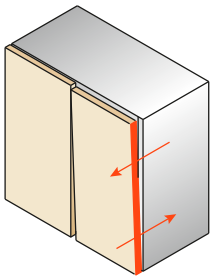

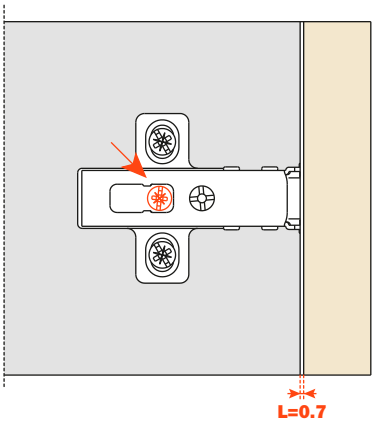

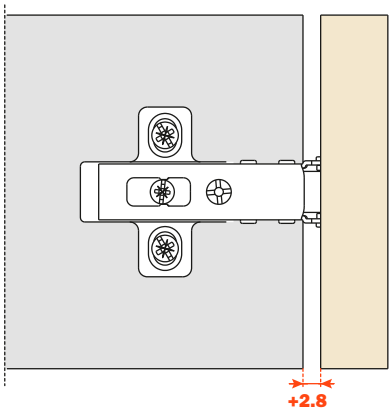

Traditionelle Tiefenverstellung mit Scharnieren Serie 800

Es ist möglich, die Tür von -1.5 mm bis zu +3 mm frontal zu verstellen. Durch das Langloch auf der Metallunterplatte wird das Gleiten des Scharniers ermöglicht. Schließlich muss die Schraube wieder festgezogen werden.

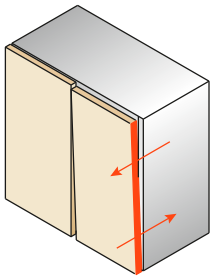

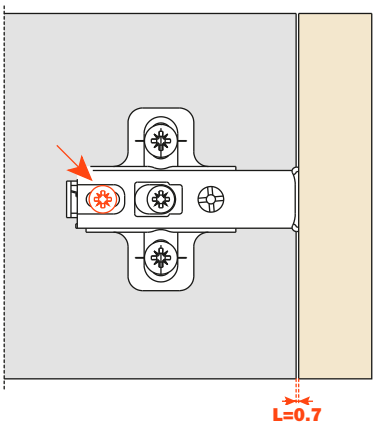

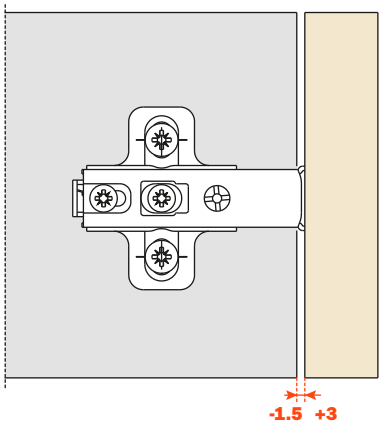

Tiefenverstellung mit Domi Blitz-Montageplatten - Modell BAV

Mit den Domi Blitz-Montageplatten ist mittels Exzenter eine Tiefenverstellung der Tür von -0.5 mm bis zu +2.8 mm möglich, ohne jegliche Schrauben lösen zu müssen.

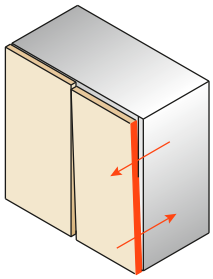

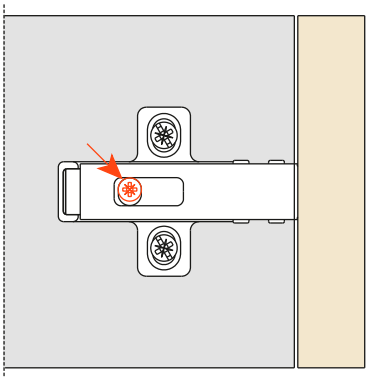

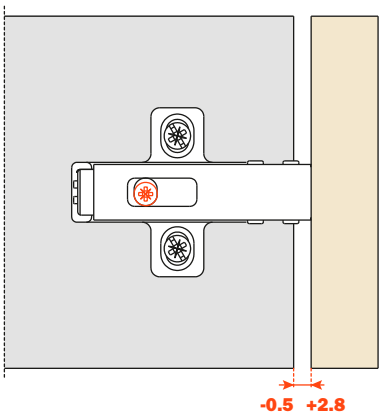

Tiefenverstellung mit Domi Blitz-Montageplatten - Modell BAPXR und BARXR

Eine Tiefenverstellung der Tür von - 0.5 mm bis zu + 2.8 mm ist mittels Exzenter möglich, ohne jegliche Schrauben lösen zu müssen.

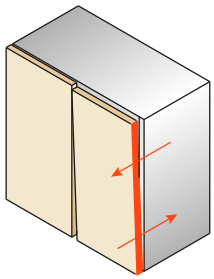

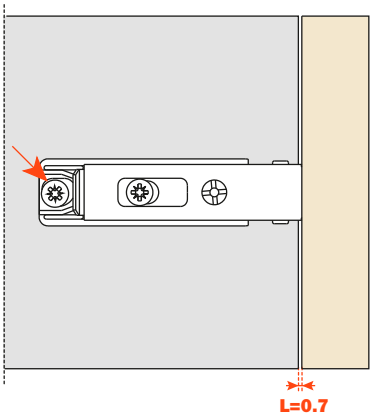

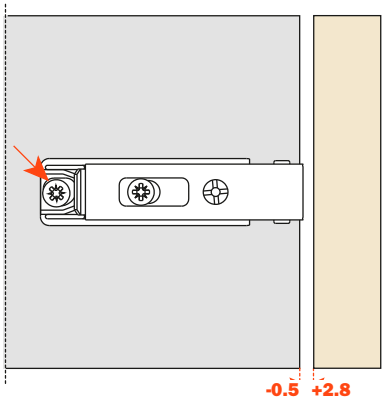

Höhenverstellung mit Domi Blitz-Montageplatten - Modell BAV - und Serie 200

Durch das Lösen der zwei Befestigungsschrauben ist eine Höhenverstellung der Tür von ±2 mm möglich. Die Langlöcher ermöglichen das Gleiten der Montageplatte in beide Richtungen. Schließlich müssen die Schrauben wieder festgezogen werden.

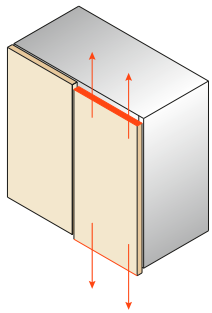

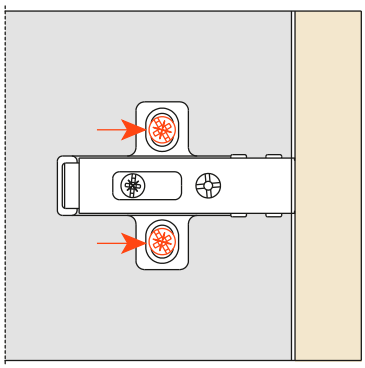

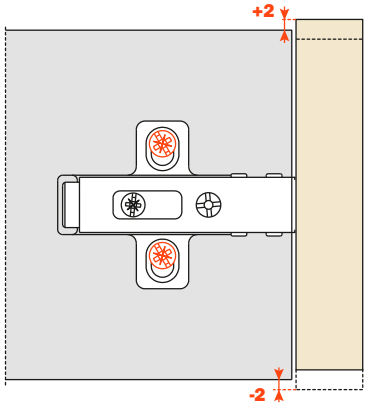

Höhenverstellung mit Montageplatten Serie 200 - Modell B2RXE und B2PXE

Eine Höhenverstellung der Tür von ± 2 mm ist mittels Exzenter möglich, ohne jegliche Schrauben lösen zu müssen.

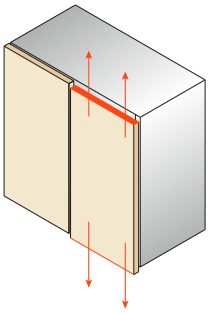

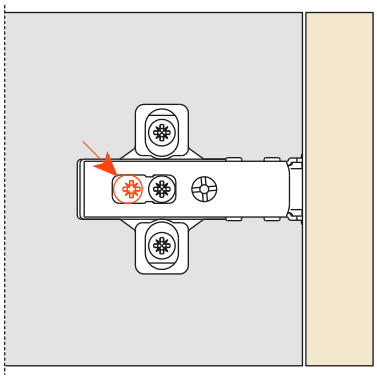

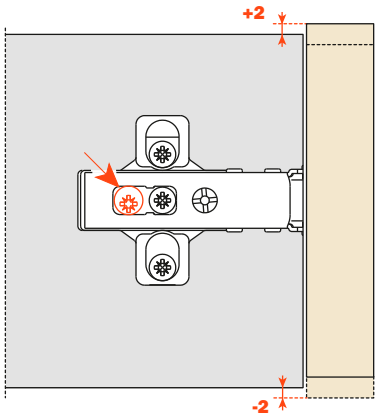

Höhenverstellung mit Domi Blitz-Montageplatten - Modell BAPXR und BARXR
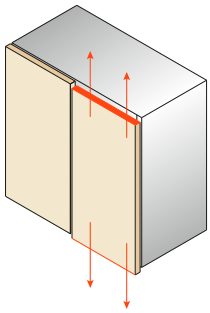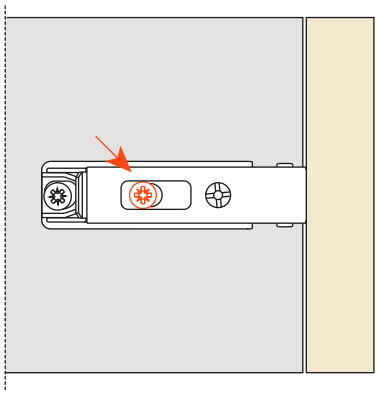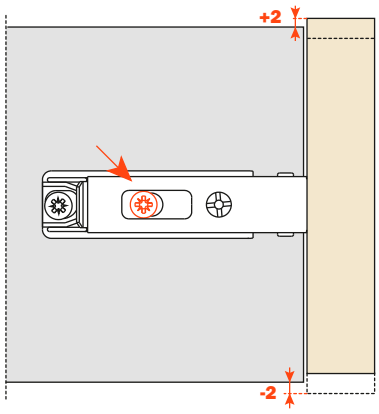
Eine Höhenverstellung der Tür von ± 2 mm ist mittels Exzenter möglich, ohne jegliche Schrauben lösen zu müssen.