## Vorliegend **Kröpfung 0**

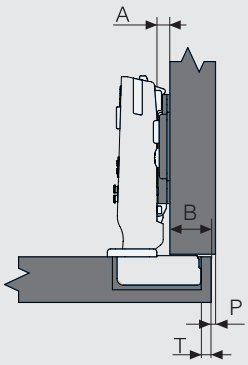


| B - Auflage | A - Montageplatte 5 | 7 | 9 |
|---|---|---|---|
| 12 | | | 3 |
| 13 | | | 4 |
| 14 | | 3 | 5 |
| 15 | | 4 | 6 |
| 16 | 3 | 5 | 7 |
| 17 | 4 | 6 | |
| 18 | 5 | 7 | |
| 19 | 6 | | |
| 20 | 7 | | |
| | T - Topfabstand | | |

## Halb vorliegend **Kröpfung 9**

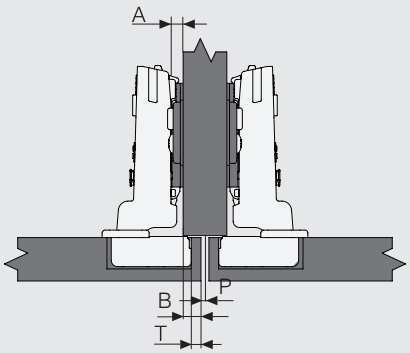


| B - Auflage | A - Montageplatte 5 | 7 | 9 |
|---|---|---|---|
| 3 | | | 3 |
| 4 | | | 4 |
| 5 | | 3 | 5 |
| 6 | | 4 | 6 |
| 7 | 3 | 5 | 7 |
| 8 | 4 | 6 | |
| 9 | 5 | 7 | |
| 10 | 6 | | |
| 11 | 7 | | |
| | T - Topfabstand | | |

## Einliegend **Kröpfung 18**

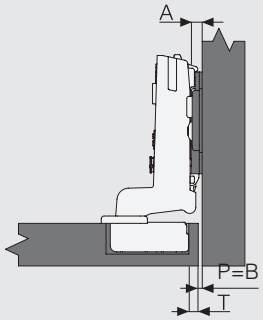


| B - Auflage | A - Montageplatte 5 | 7 | 9 |
|---|---|---|---|
| 6 | | | 3 |
| 5 | | | 4 |
| 4 | | 3 | 5 |
| 3 | | 4 | 6 |
| 2 | 3 | 5 | 7 |
| 1 | 4 | 6 | |
| 0 | 5 | 7 | |
| | | | |
| | T - Topfabstand | | |

### Mindestfuge für Türen (P) - (K = Türdicke)

| K | 16 | 17 | 18 | 19 | 20 | 21 | 22 | 23 | 24 | 25 | 26 |
|---|---|---|---|---|---|---|---|---|---|---|---|
| T=3 | 0.72 | 0.98 | 1.29 | 1.65 | 2.08 | 2.59 | 3.21 | 3.93 | 4.72 | 5.54 | 6.39 |
| T=4 | 0.69 | 0.94 | 1.23 | 1.57 | 1.97 | 2.44 | 2.98 | 3.62 | 4.34 | 5.12 | 5.93 |
| T=5 | 0.67 | 0.91 | 1.18 | 1.51 | 1.88 | 2.31 | 2.81 | 3.39 | 4.04 | 4.76 | 5.52 |
| T=6 | 0.65 | 0.87 | 1.14 | 1.45 | 1.80 | 2.21 | 2.67 | 3.19 | 3.79 | 4.45 | 5.17 |
| T=7 | 0.62 | 0.84 | 1.10 | 1.40 | 1.73 | 2.11 | 2.55 | 3.04 | 3.59 | 4.20 | 4.87 |

## Topf Bohrabstand 45 mm

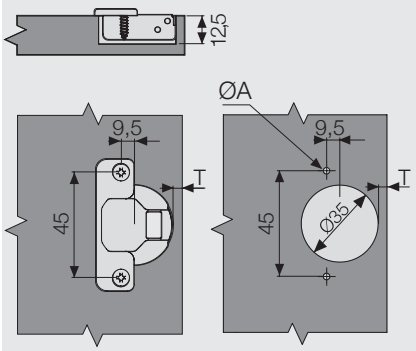


## Topf Bohrabstand 52 mm

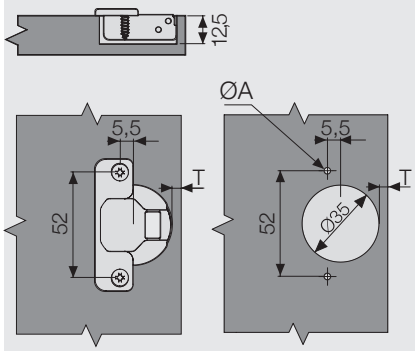


ØA (mm) = Spanplattenschr + Spaxschraube=Ø2,5x5 / Easy Fit = Ø10x12

## Justierung Impro/Invo

Seitenverstellung mit 3D Exzenterschraube. **1**

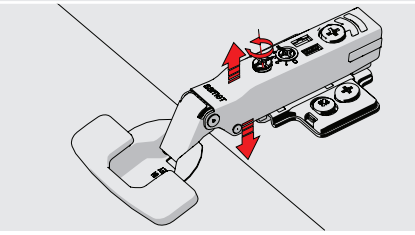

Tiefenverstellung mit 3D Exzenterschraube ± 2 mm. **2**

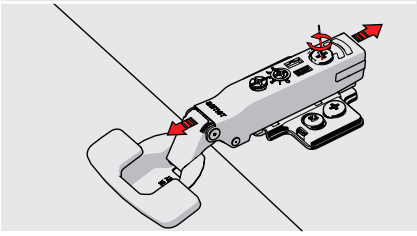

Höhenverstellung mit 3D Exzenterschraube ± 2 mm (Nur bei Montageplatten mit Exzenterverstellung). **3**

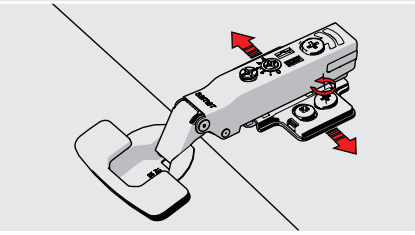

Demontage: Riegel drücken/ ziehen. **4**

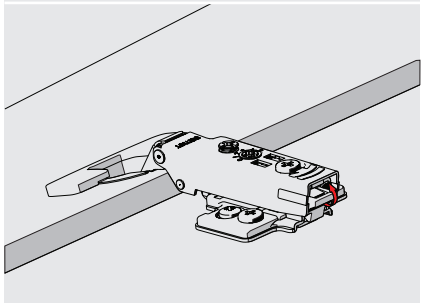

Montage: Scharnier auf die Montageplatte aufklipsen. **5**

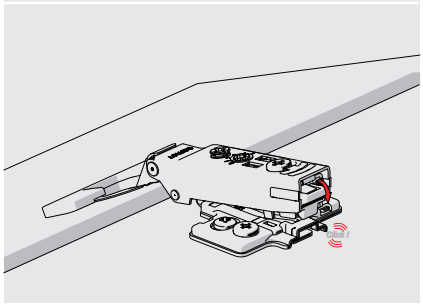

Dämpfung von 0-5 einstellen um die Schließgeschwindigkeit der Tür anzupassen (Nur bei Impro Soft Close). **6**

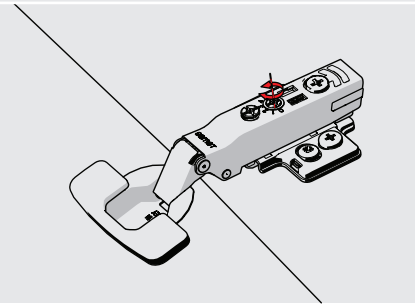

## Montage Star Track Montageplatte und Scharnier

Montageplatte montieren. **1**

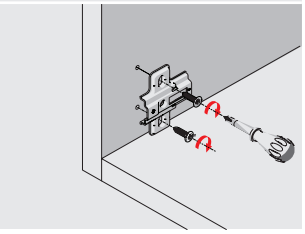

Topfscharnier montieren. **2**

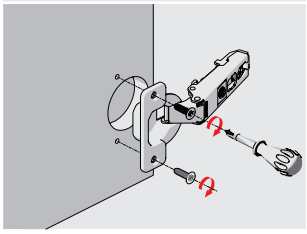

Scharnier auf die Montageplatte vorne aufschieben. **3**

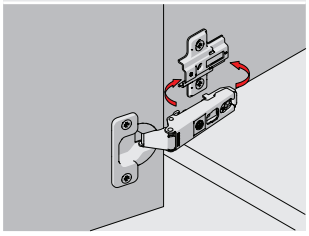

Scharnier auf die Montageplatte hinten aufklipsen. **4**

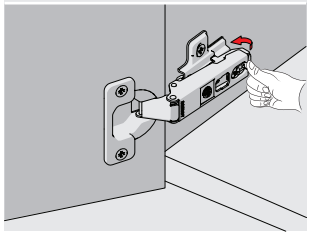

## Montageanleitung Montageplatten

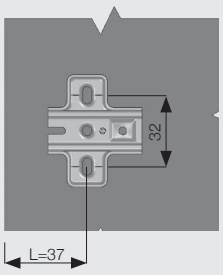


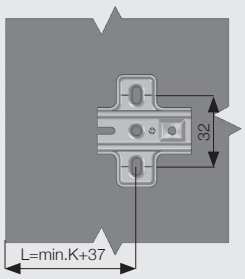


## Sicherheitshinweise

**Weitwinkelscharnier - Sicherheitshinweise**

Achtung! Finger dürfen nicht in den Bereich der Scharniermechanik kommen.

Es besteht sonst die Gefahr der Fingerklemmung!

* Bohrabstand von der Korpusvorderkante beträgt 37 mm.
* Bei einliegenden Türen erhöht sich der Bohrabstand von der Korpusvorderkante von 37 mm um die Türdicke.

# Scharnier Systeme

## Scharnieranzahl nach Türhöhe/ Gewicht

### Scharnieranzahl für Holztüren

* Die Anzahl der Scharniere kann anhand der Türabmessungen und dem Gewicht lt. Diagramm ermittelt werden.
* Diagramm für Türbreite 450 mm.

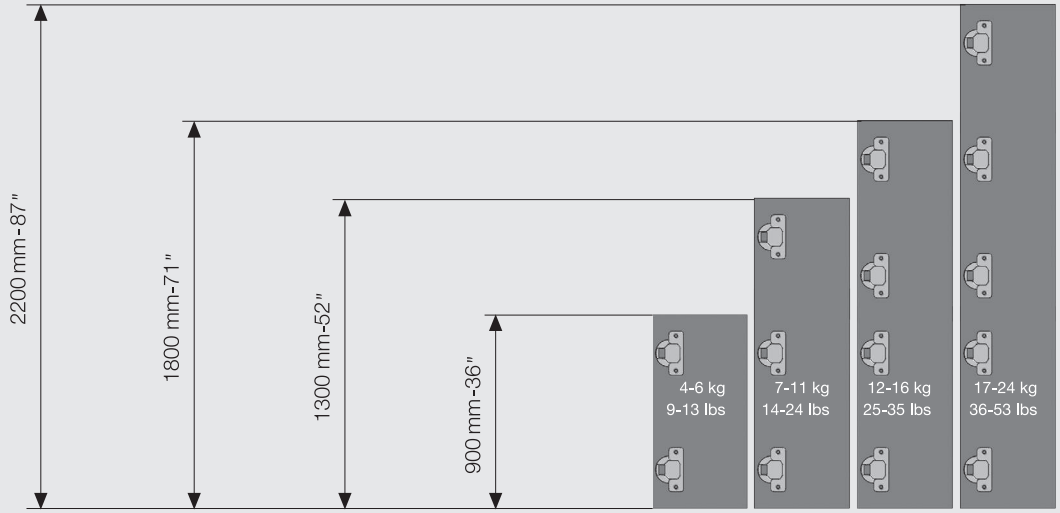


### Scharnieranzahl Impro/ Invo gedämpft (+)

* Diagramm für Türbreite 450 mm.
* Scharnieranzahl mit Soft Close kann sich je nach Türgewicht verändern.
* Beim Einsatz von IMPRO/ INVO mit Kröpfung 18mm und für Winkelanschläge müssen alle Scharniere gedämpft sein.

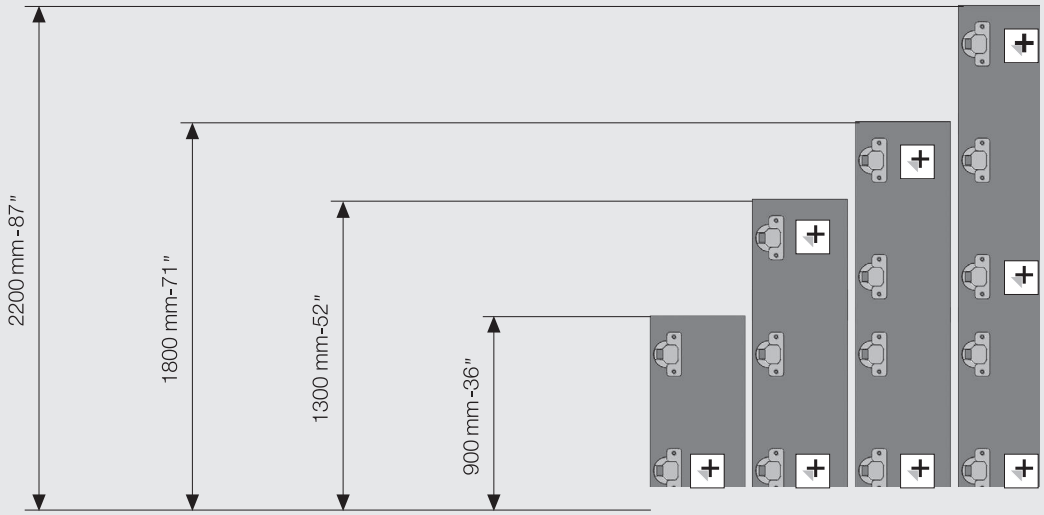

## Variablen Scharnier-, Montageplattenberechnung

TÜRDICKE **K**

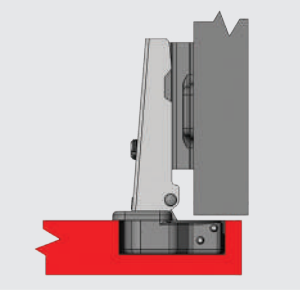

TOPFABSTAND **T**

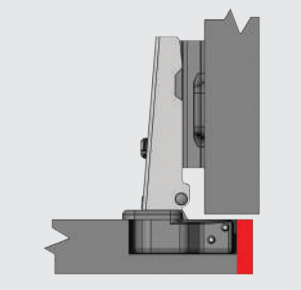

FUGE **F**

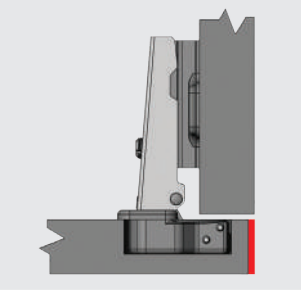

SEITENDICKE **S**

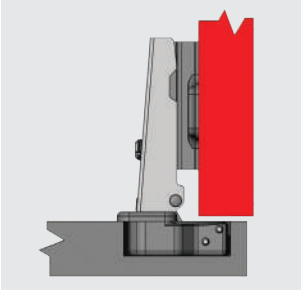

MONTAGEPLATTE DISTANZ **A**

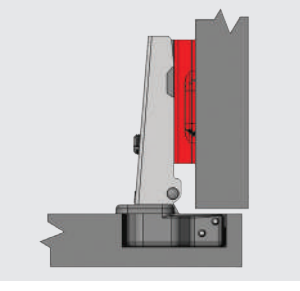

TOPF BOHRDURCHMESSER **D**

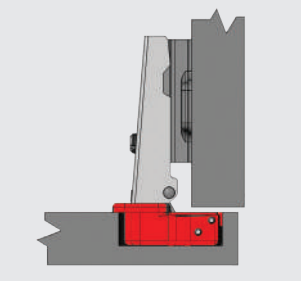

MINIMALE KORPUSFUGE **G**

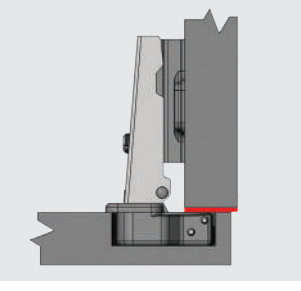

TÜRAUFLAGE **B**

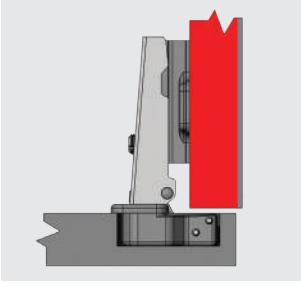

## Berechnung Montageplatten Distanz

Vorliegend **Kröpfung 0**

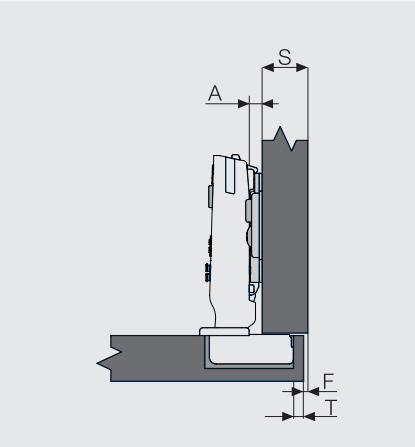


A= 18+F+T-S

Halb vorliegend **Kröpfung 9**

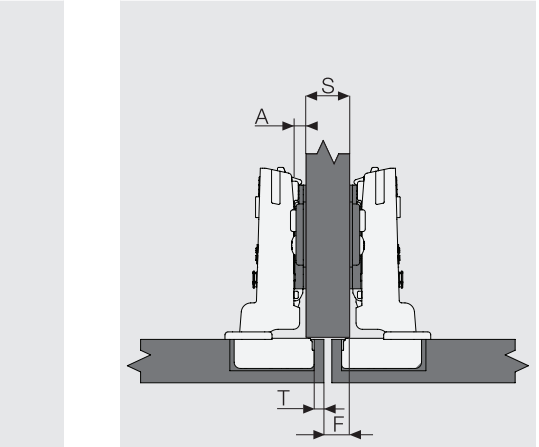


A= 9+F+T-S

Einliegend **Kröpfung 18**

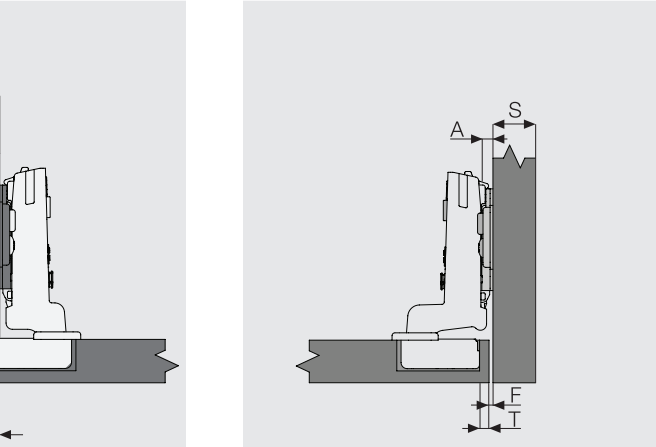


A= F+T